Bedienungsanleitung
Instruction Manual

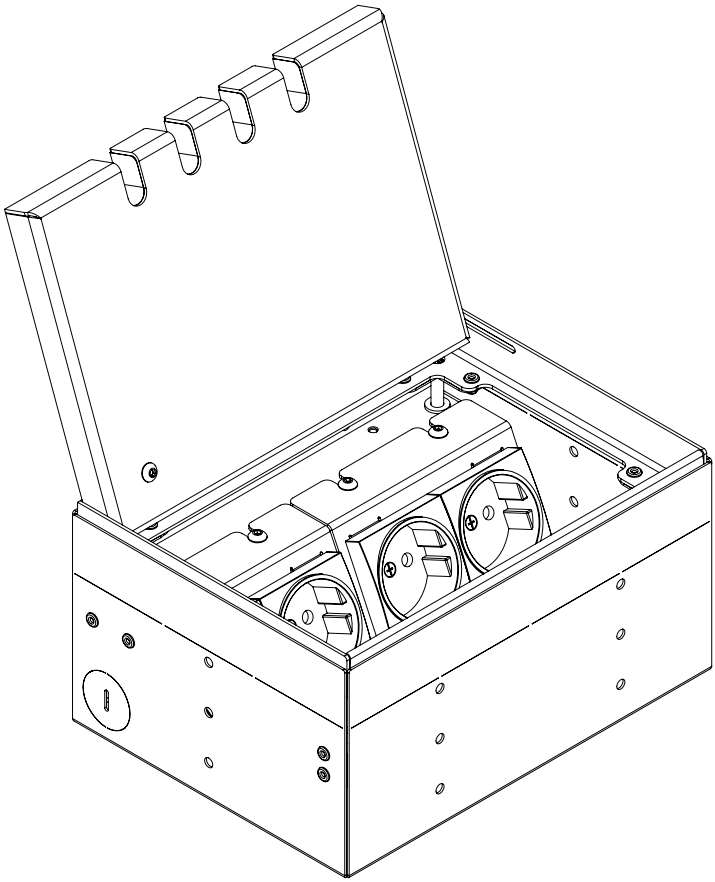

89er B-Serie
89 B-Series

BODENSTECKDOSEN
SYSTEMTECHNIK

Inhalt/Contents

Produktbeschreibung 3
Technische Daten..... 4
Montageanleitung..... 5
Gebrauchshinweise 20

Product description 3
Technical data..... 4
Assembly instructions 13
Instructions for use 20

89er B-Serie / 89 B-Series

Exemplarisch ist die Bodensteckdose 8904B abgebildet. Das Montageprinzip gilt für alle Bodensteckdosen der 89er B-Serie: 8900B, 8901B, 8904B, 8908B, 8912B, 8920B.

The 8904B floor socket is shown as an example. The installation principle applies to all floor sockets from the 89 B-Series: 8900B, 8901B, 8904B, 8908B, 8912B, 8920B.

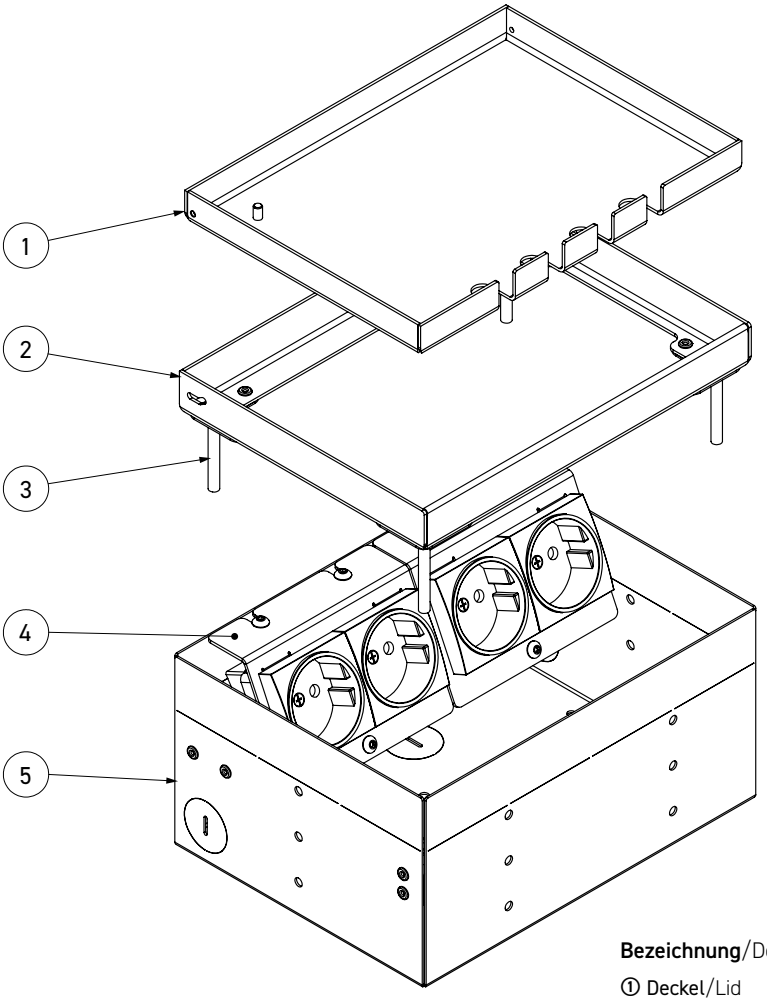

Bezeichnung/Designation:

① **Deckel**/Lid
② **Rahmen**/Frame
③ **Nivellierschrauben**/ Leveling screws
④ **Geräteträger**/Device carrier
⑤ **Gehäuse**/Box

Technische Daten/Technical specifications

Artikel.-Nr. Item No	**8900B**	**8901B**	**8904B**
Einbaumaße Instl dim	76 x 78 x 70–90 mm	125 x 126 x 90–120 mm	205 x 157 x 90–120 mm
Zuleitungen Supply line	1 x vorne/front, 1 x hinten/back, 2 x unten/below, je/each Ø 25mm	2 x seitlich/lateral, 2 x hinten/back, 2 x unten/below, je/each Ø 25mm	2 x seitlich/lateral, 2 x hinten/back, 2 x unten/below, je/each Ø 25mm
Nivellierbar Height adj	20 mm	30 mm	30 mm
Schutzart Protection	IP30	IP20	IP20
Belastbarkeit Load	Flächenlast/Area load max. 120 kg	Flächenlast/Area load max. 120 kg	Flächenlast/Area load max. 120 kg

Artikel.-Nr. Item No	**8908B**	**8912B**	**8920B**
Einbaumaße Instl dim	211 x 205 x 90–120 mm	310 x 304 x 90–120 mm	504 x 310 x 90–120 mm
Zuleitungen Supply line	4 x vorne/front, 4 x seitlich/lateral, 4 x hinten/back, 4 x unten/below, je/each Ø 25mm	4 x vorne/front, 4 x seitlich/lateral, 4 x hinten/back, 8 x unten/below, je/each Ø 25mm	6 x vorne/front, 4 x seitlich/lateral, 6 x hinten/back, 12 x unten/below, je/each Ø 25mm
Nivellierbar Height adj	30 mm	30 mm	30 mm
Schutzart Protection	IP20	IP10	IP10
Belastbarkeit Load	Flächenlast/Area load max. 120 kg	Flächenlast/Area load max. 120 kg	Flächenlast/Area load max. 120 kg

Montageanleitung

Schritt 1

Den Deckel ① abnehmen und den Geräteträger ④ von der Box ⑤ abmontieren.

Schritt 2

Eine Styrodurplatte (SP) auf das Fundament (F) kleben. Anschließend die Box ⑤ auf die Styrodurplatte (SP) kleben (oder mit Schrauben (M4) im Fundament) verdübeln. Danach die Leerrohre (L) an die Box ⑤ anschließen.

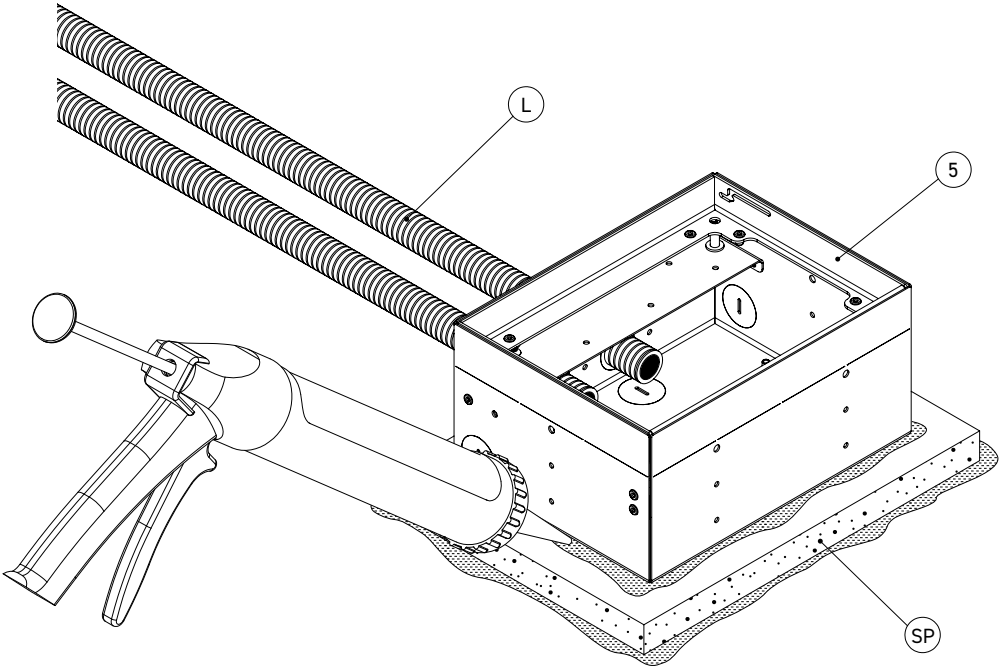

Schritt 3

Einen Randdämmstreifen (RS) (Estrichdämmstreifen) umlaufend an der Box ⑤ befestigen. Die obere Öffnung der Box ⑤ mit einem Pappdeckel (PD) oder Styrodur abdecken.

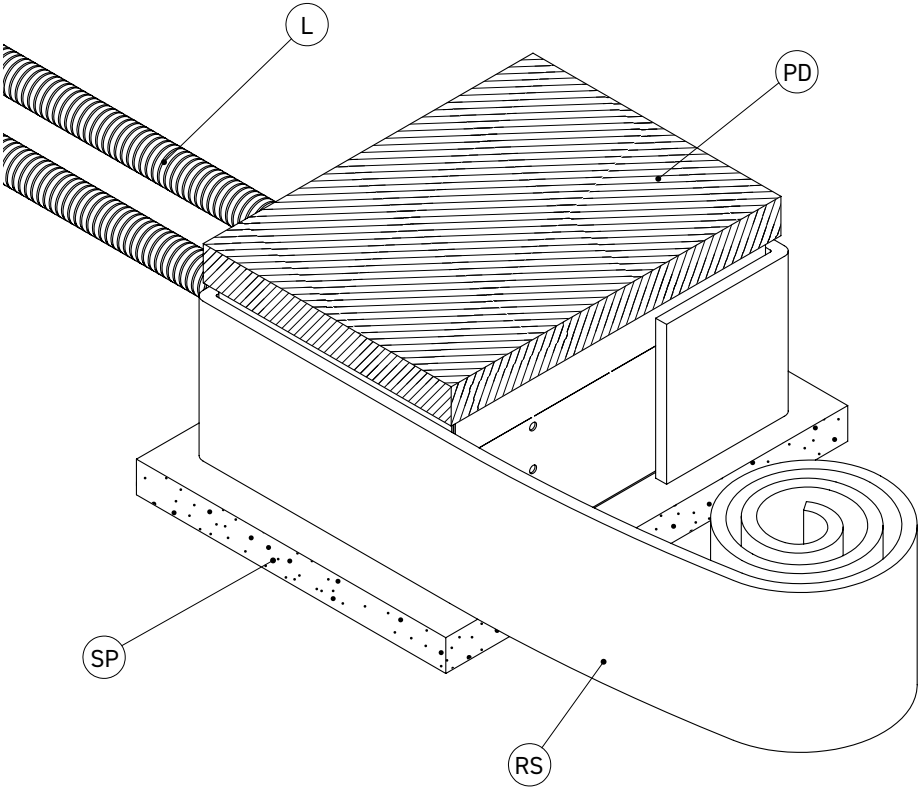

Schritt 4

Auf dem Boden eine Dämmschicht (Polystyrol) (P) verlegen. Anschließend den Estrich (E) gießen. Nachdem der Estrich (E) getrocknet ist, die Abdeckung (PD) von der Box ⑤ entfernen.

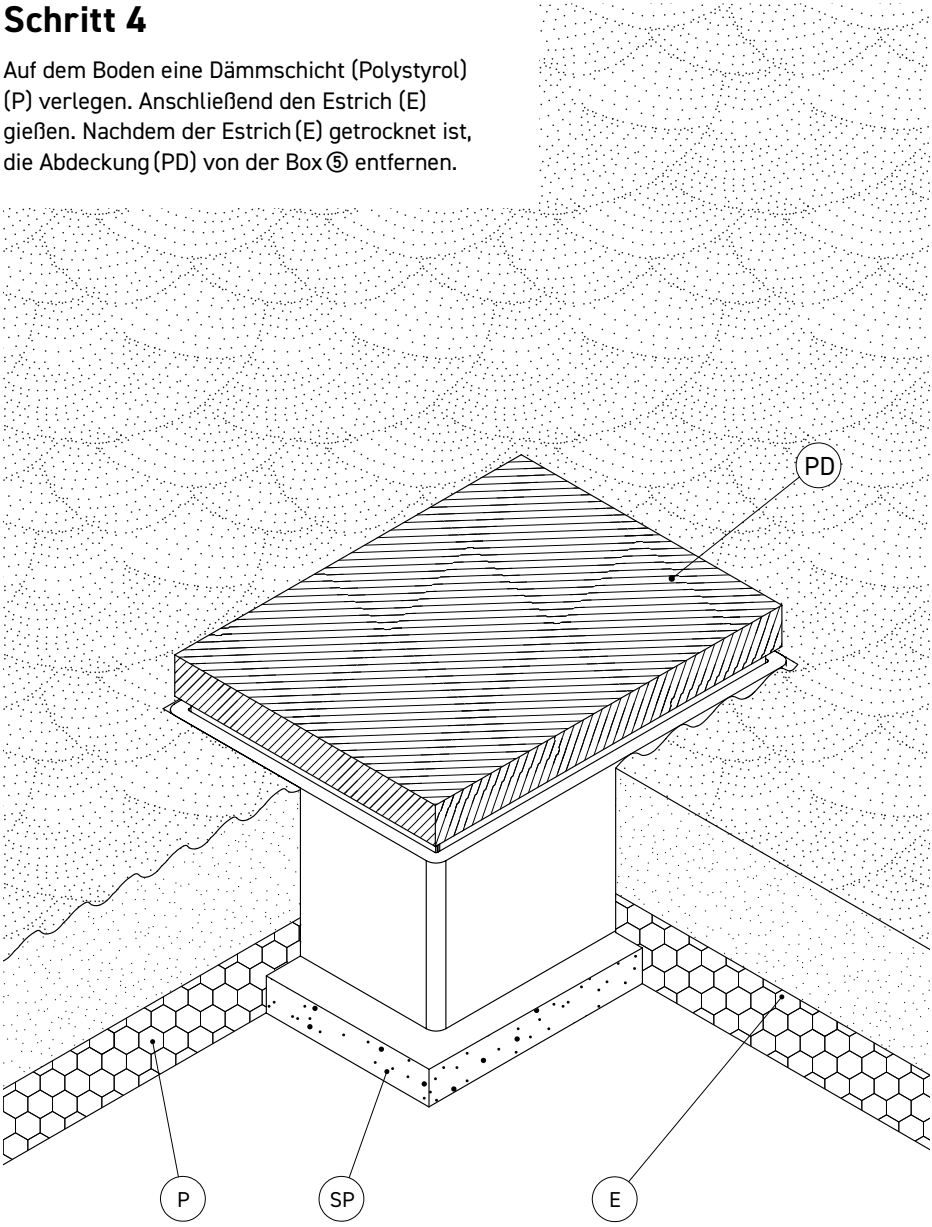

Schritt 5

Die Steckdosen anschließen und den Geräteträger ④ in die Box ⑤ einschrauben. Den Bodenbelag (B) im Raum verlegen und den Deckel ① mit Belag (B) auskleben.

Umlaufend um die Dose, Platz für eine Flexfuge (FF) frei lassen. Mithilfe der Nivellierschrauben ③ den Rahmen ② bündig mit dem Belag (B) setzen. *(Ausnahme siehe Seite 6)*

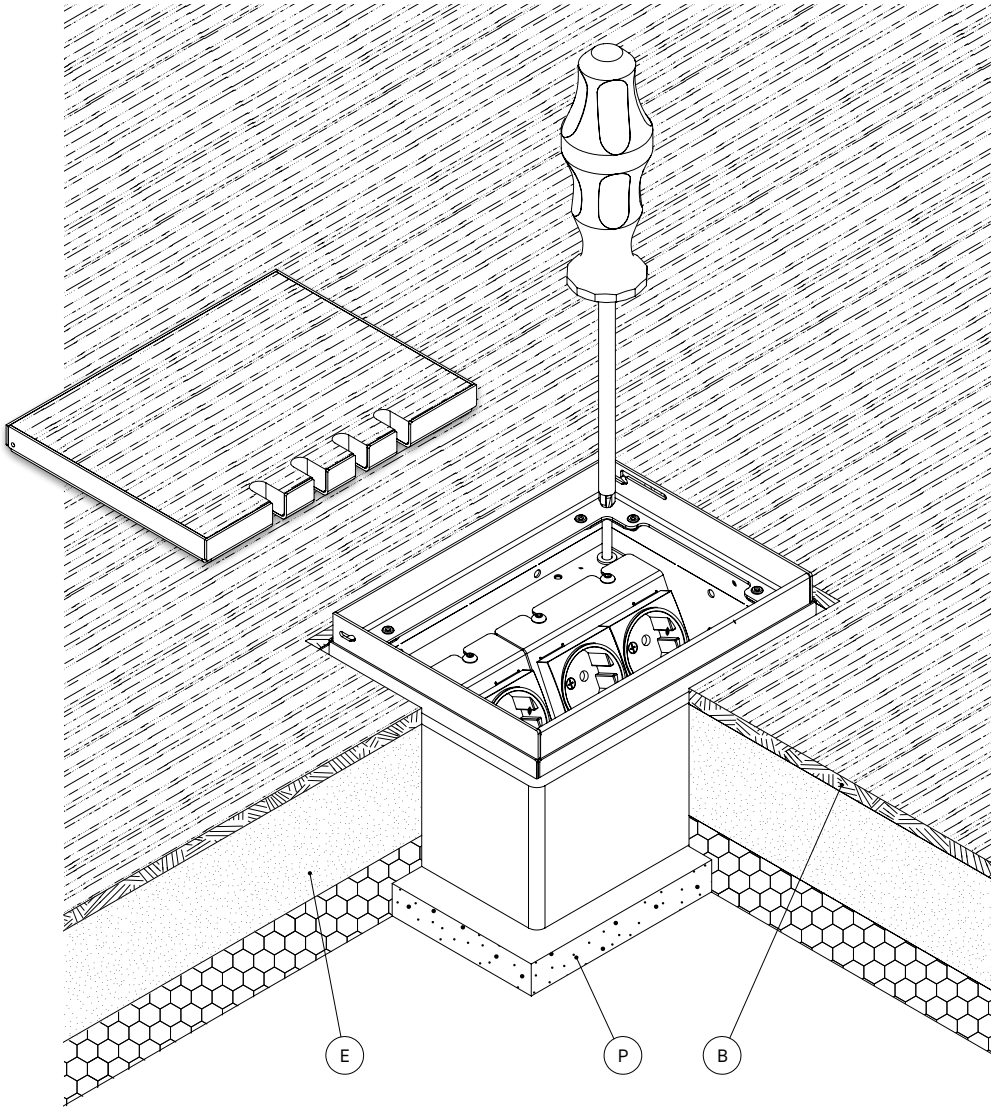

Schritt 6

Flexfuge (FF) aus Silikon oder Kork einsetzen. Schließlich den Deckel ① wieder in den Rahmen ② installieren. Die Bodensteckdose ist nun erfolgreich eingebaut. *(Siehe Querschnitt unten).*

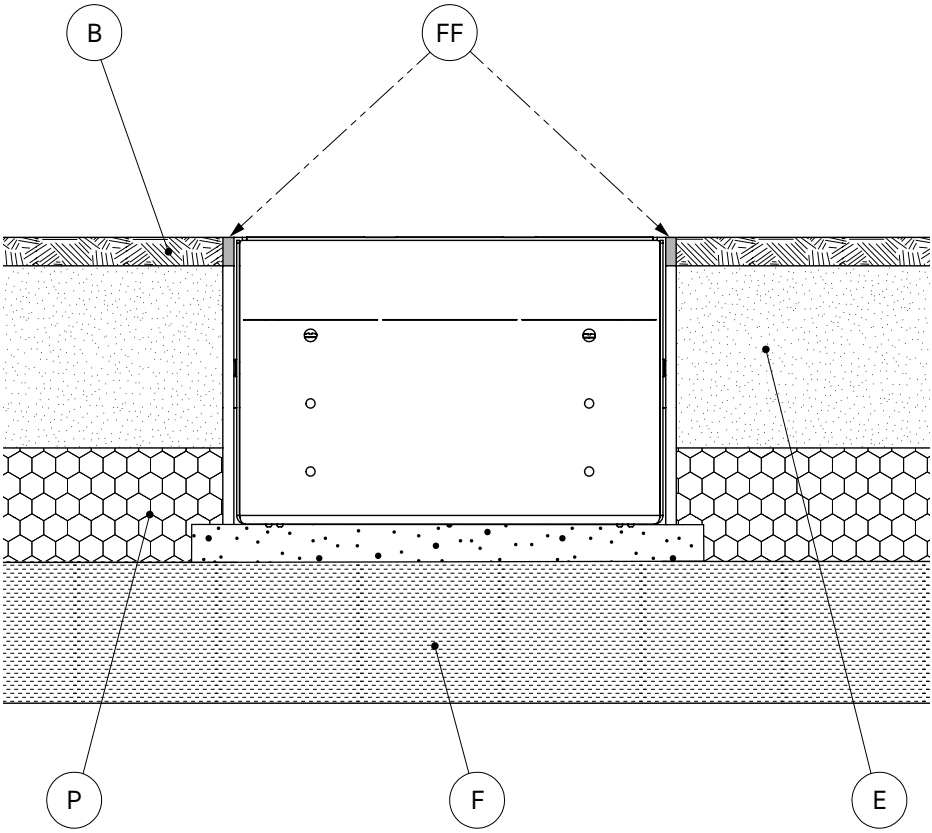

Achtung!

Sollte die Höhe des Bodenbelags (B) niedriger ausfallen als die Höhe der Bodensteckdose *(unter 100 mm)*, können die perforierten Laschen (G) an der oberen Boxkante herausgebrochen werden.

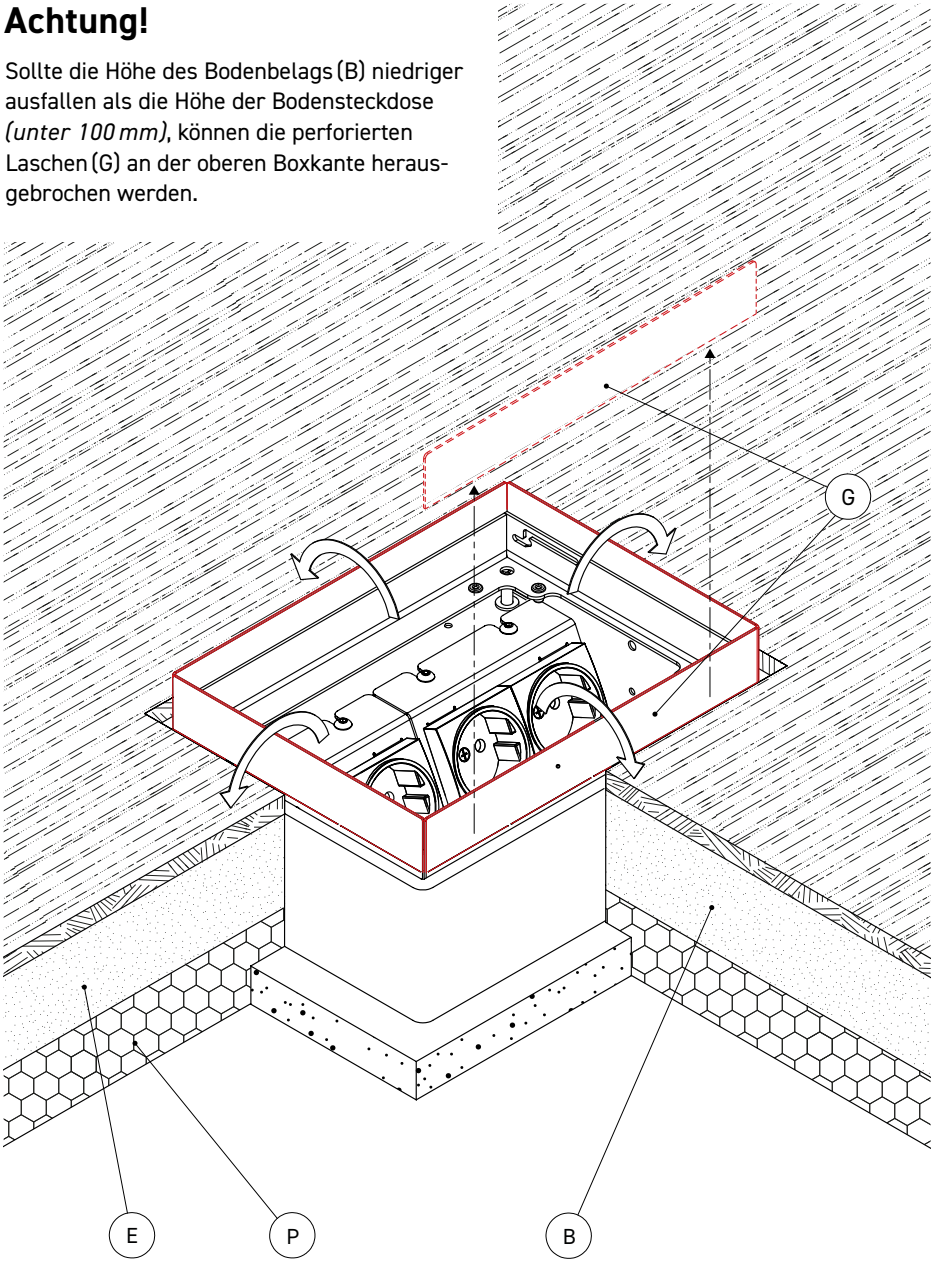

Ansicht im Querschnitt mit herausgebrochenen Laschen.
(B) Bodenbelag, (E) Estrich, (F) Fundament, (FF) Flexfuge, (P) Polystyrol-Dämmschicht.

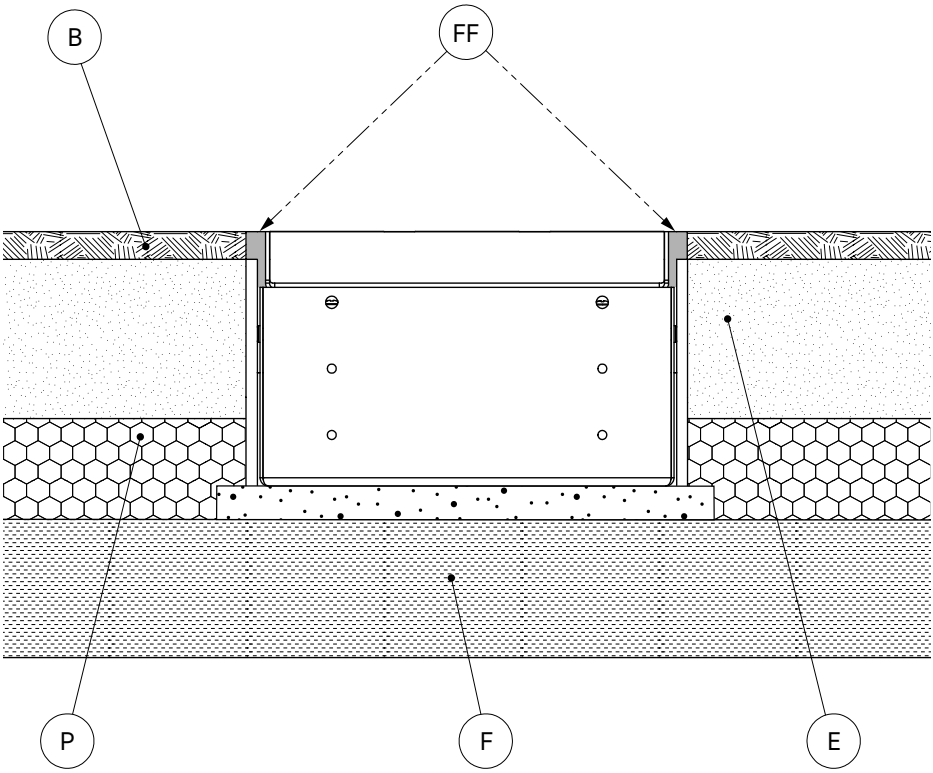

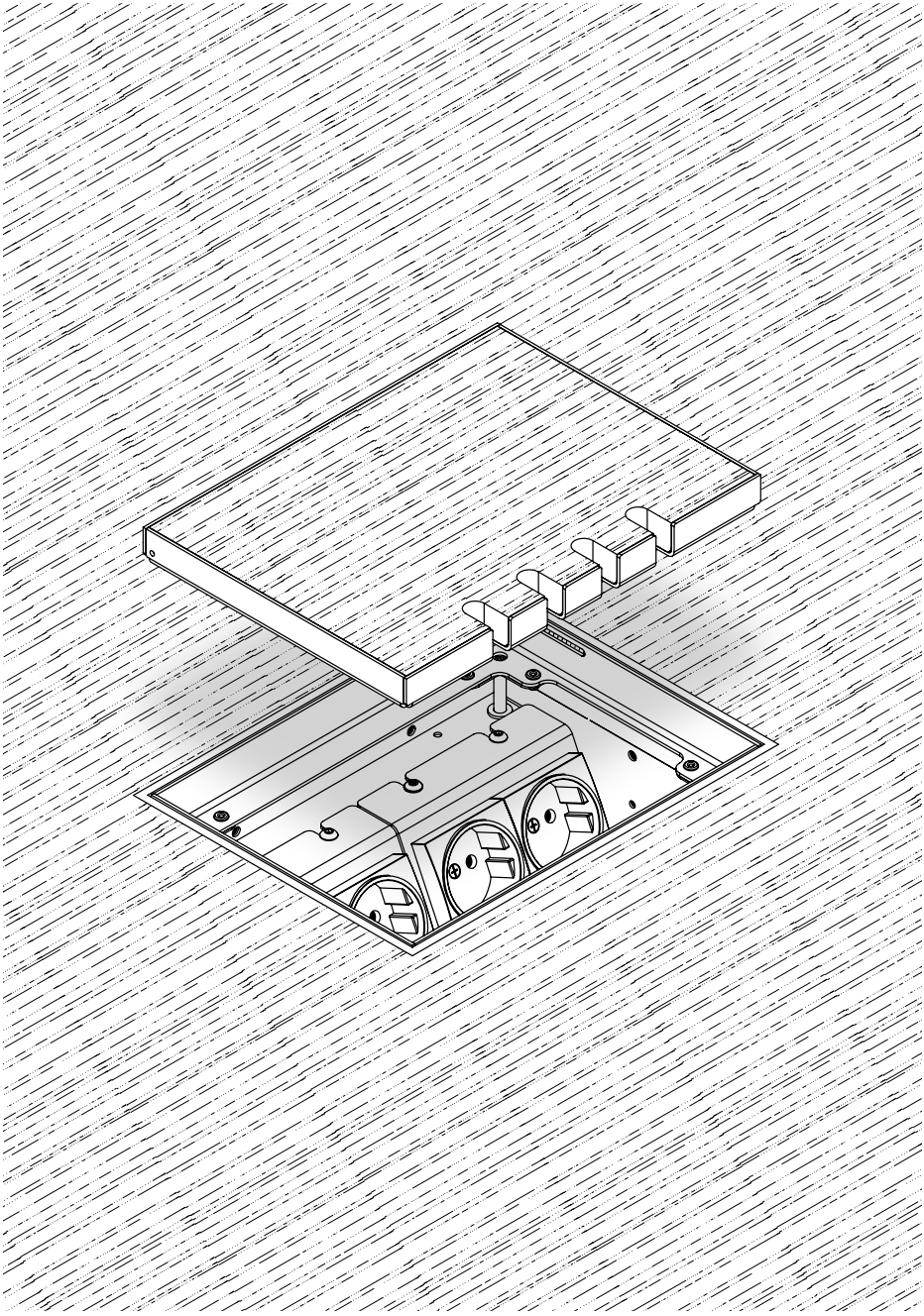

Assembly Instructions

Step 1

Remove the lid ①. Then remove the device carrier ④ from the box ⑤.

Step 2

Glue a Styrodur plate (SP) to the foundation (F). Then glue the box ⑤ onto the Styrodur plate (SP) (or dowel with screws (M4) in the foundation). Then connect the conduits (L) to the box ⑤.

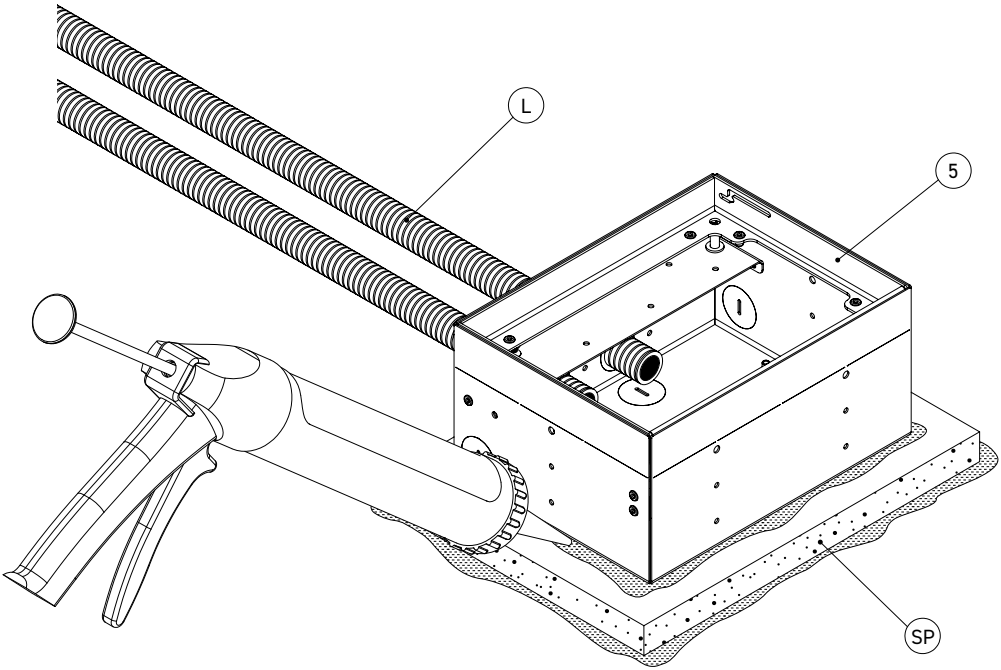

Step 3

Fasten an insulation strip (RS) (screed insulation strip) around the box ⑤.
Cover the upper opening of the box ⑤ with a cardboard cover (PD) or Styrodur.

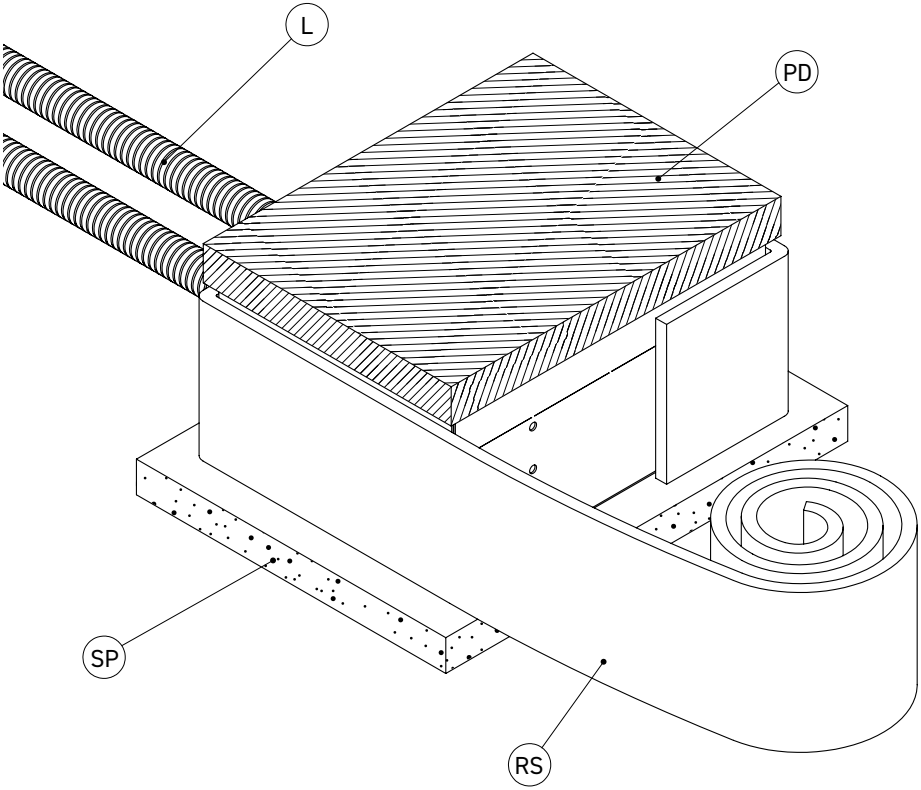

Step 4

Lay an insulation layer (polystyrene) (P) on the floor around the box ⑤. Then pour the screed (E). After the screed (E) has dried, remove the cover (PD) from the box ⑤.

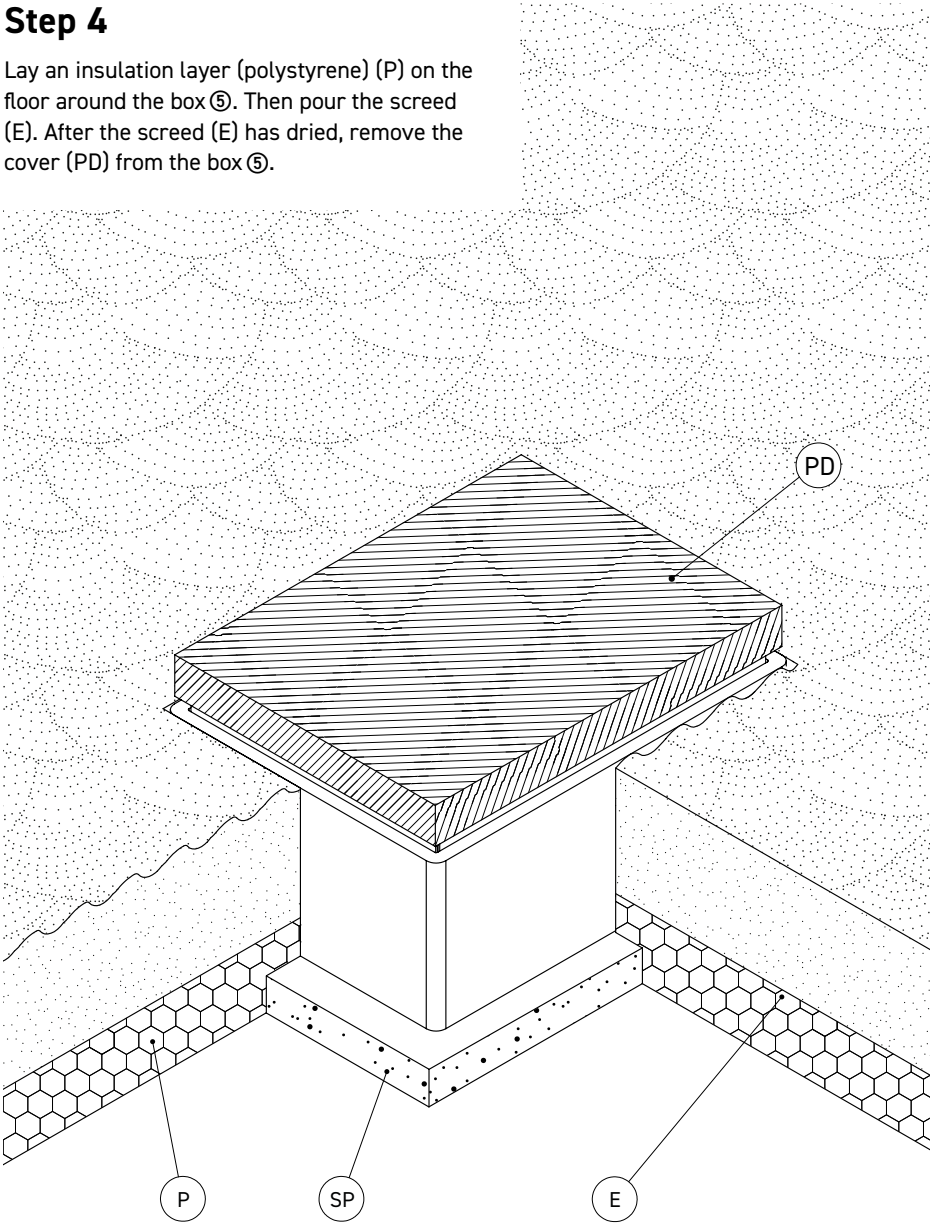

Step 5

Connect the sockets and screw the device carrier ④ into box ⑤. Lay the floor covering (B) in the room and glue the covering (B) into the lid ①. Leave space for a flex joint (FF) all around the floor socket. Use the leveling screws ③ to set the frame ② flush with the covering (B).
(Exception see page 14)

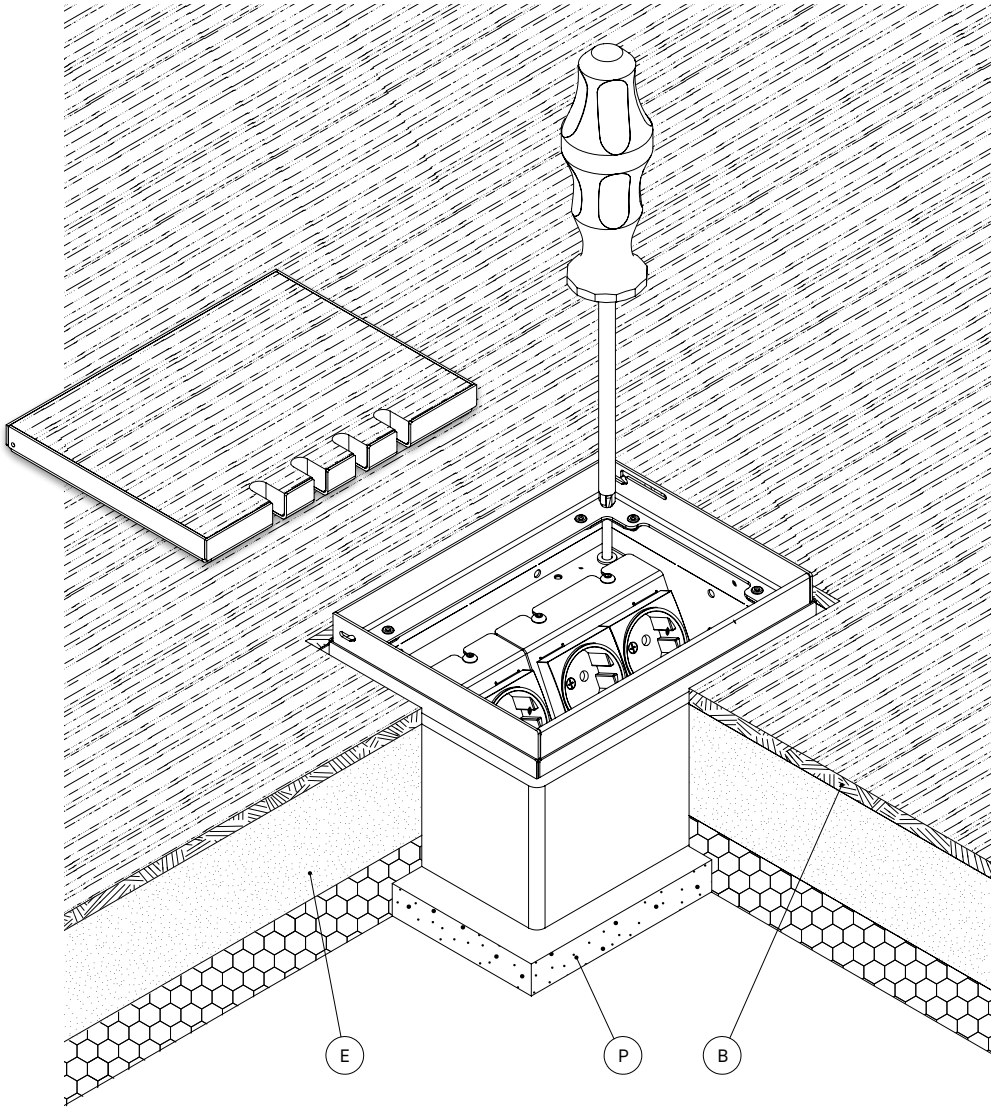

Step 6

Insert flexible joint (FF) made of silicone or cork.
Finally, place the lid ① into the frame ③ again.
The ground socket is now successfully installed.
(See cross section below.)

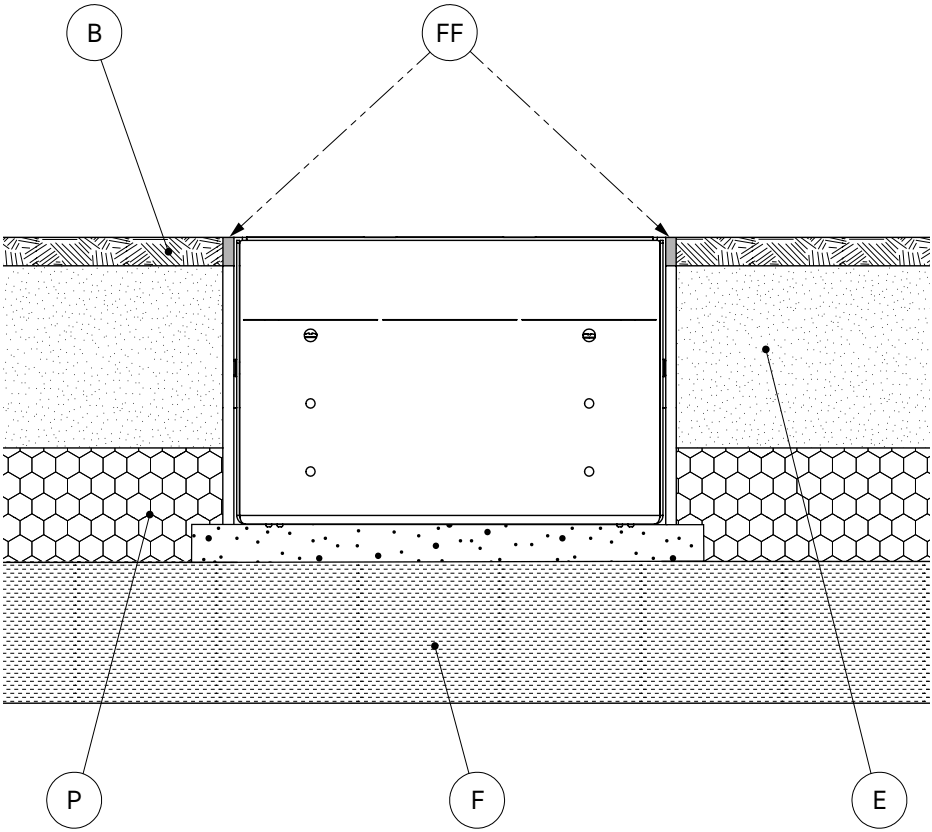

Attention!

If the height of the floor covering (B) is lower than the height of the floor socket *(less than 100 mm)*, the perforated tabs (G) on the upper edge of the box can be broken out.

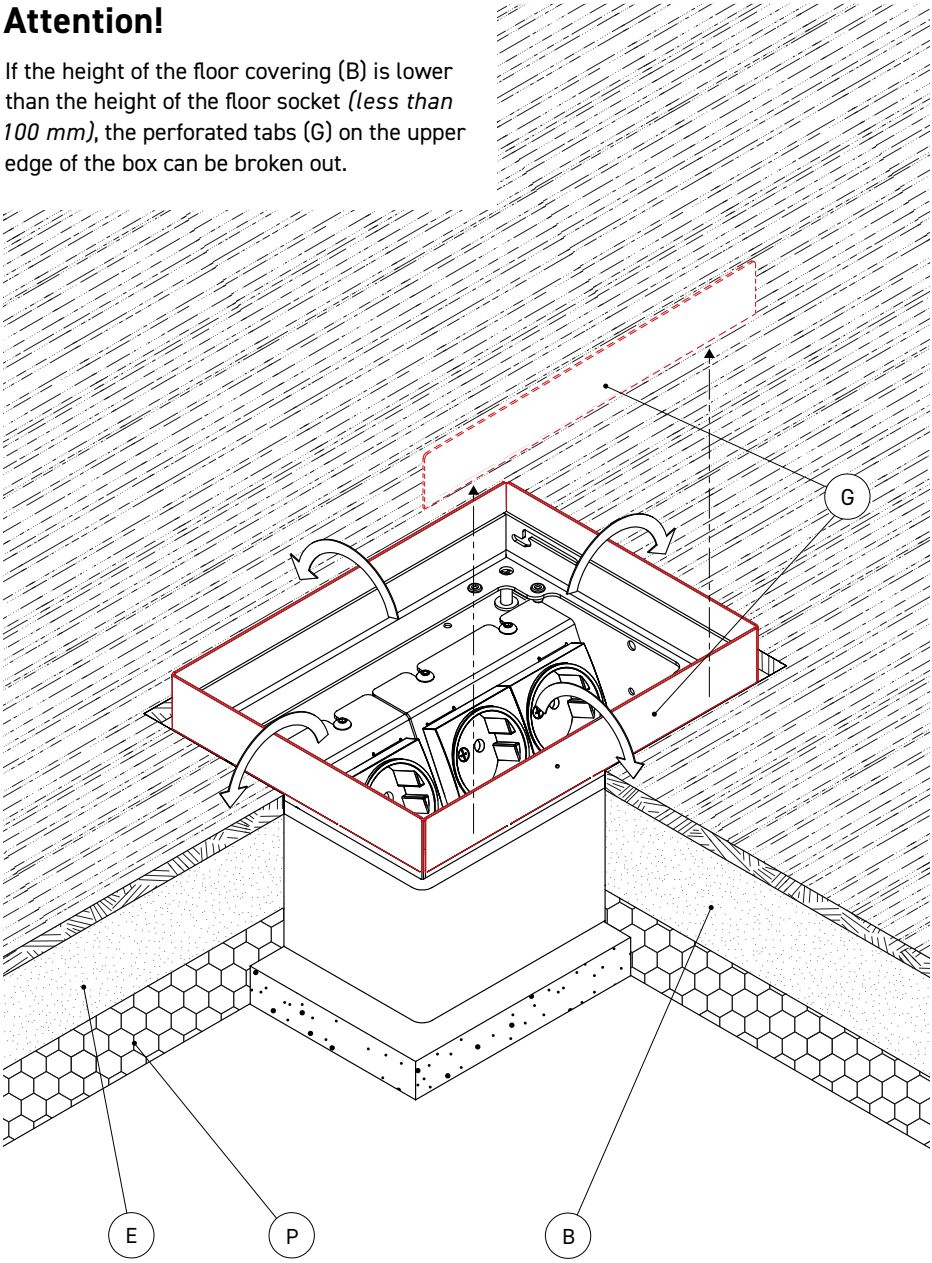

Cross-sectional view with tabs broken out.
(B) floor covering, (E) screed, (F) foundation, (FF) flexible joint,
(P) polystyrene insulation layer.

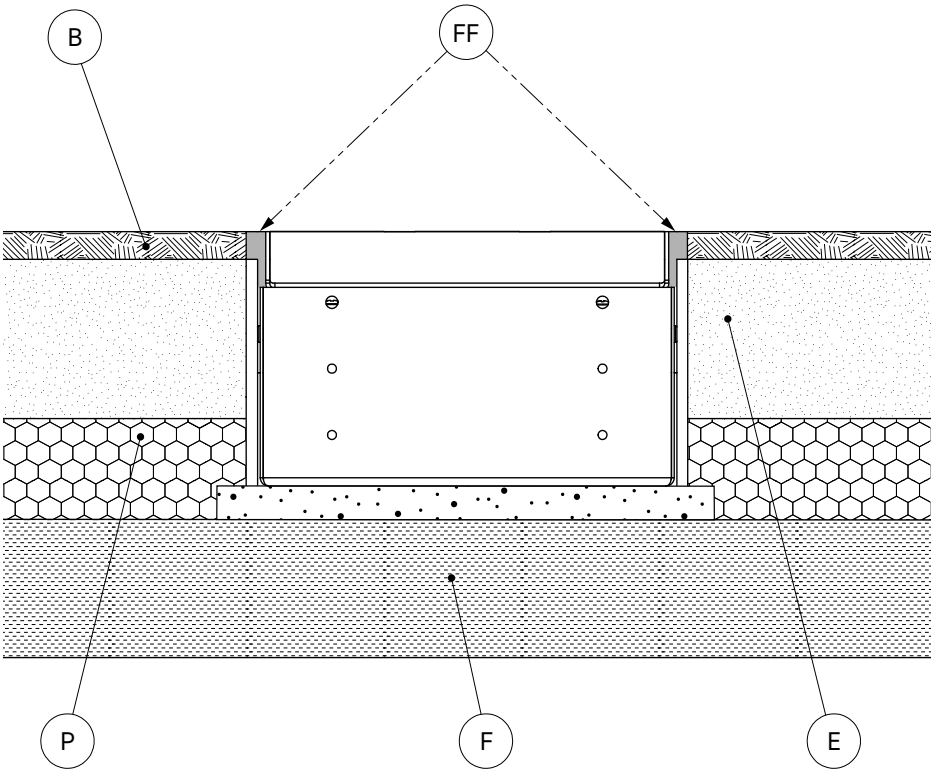

Gebrauchshinweise/Instructions for use

Um eine anhaltende Funktion der Bodensteckdose zu gewährleisten sind folgende Hinweise zu beachten:

- Anschluss, Reparatur oder Instandhaltung sind von einer ausgebildeten Fachkraft durchzuführen. Während des Einbaus und der Inbetriebnahme sind Handschuhe zu tragen.
- Für die Montage der Bodensteckdose muss ein fester Untergrund (z. B. Estrich, Beton) vorhanden sein.
- Bei der Montage auf einem unbefestigten Untergrund ist die Bodensteckdose nicht begehbar.
- Die Anschlussleitung muss einen Querschnitt entsprechend der Vorschrift des VDE aufweisen.
- Falls Kabelverschraubungen verwendet werden, sollte diese für den entsprechenden Kabelquerschnitt geeignet sein.
- Der in den Deckel eingeklebte Belag muss eine Höhe aufweisen, welche eine uneingeschränkte Nutzung des Produktes ermöglicht. Die maximale Höhe des Bodenbelags beträgt 15 mm.
- **Pflegehinweis:** Das Produkt ist für die Trockenpflege geeignet (es werden flüssigkeitslose oder flüssigkeitsarme (nebelfeuchte) Verfahren zur Reinigung verwendet). Zudem dürfen für die Reinigung **keine säure-, chloridhaltige oder alkalische Mittel** verwendet werden.
- Die angegebene Schutzart kann nur im einwandfreien, geschlossenen und ungenutzten Zustand der Bodensteckdose gewährleistet werden.
- Trotz Fertigungssprüfung kann es im Herstellungsprozess zu scharfen Kanten oder Ecken an Gehäuse, Deckel oder anderen Bauteilen kommen.
- Bei mechanischen Schäden oder anderen Mängeln (technisch/elektrisch) darf das Produkt nicht in Betrieb genommen werden.
- Das Produkt ist unter Beachtung der nationalen Vorschriften zu entsorgen.

Irrtümer und technische Änderungen vorbehalten.

In order to ensure a lasting function of the floor socket, the following instructions must be observed:

- Connection, repair or maintenance must be carried out by a trained specialist. During installation and commissioning gloves must be worn.
- For the installation of the floor socket, a solid surface (for example screed, concrete) must be present.
- When mounted on an unpaved surface, the ground socket is not walkable.
- The connecting cable must have a cross-section in accordance with the VDE regulation.
- If cable glands are used, they should be suitable for the corresponding cable cross-section.
- The covering glued in the lid must have a height which allows unrestricted use of the product. The maximum height of the flooring is 15 mm.
- **Care instructions:** The product is suitable for dry care (liquid-free or low-liquid (mist-moist) cleaning methods are used). In addition, **no acid-, chloride-containing or alkaline products may be used** for cleaning.
- The specified degree of protection can only be guaranteed in the perfect, closed and unused condition of the ground socket.
- Despite manufacturing inspection, sharp edges or corners on housings, lids, or other components may occur during the manufacturing process.
- In the case of mechanical damage or other defects (technical/electrical), it is not allowed to put the product into operation.
- The product is in compliance with the national regulations to dispose.

Errors and technical changes reserved.

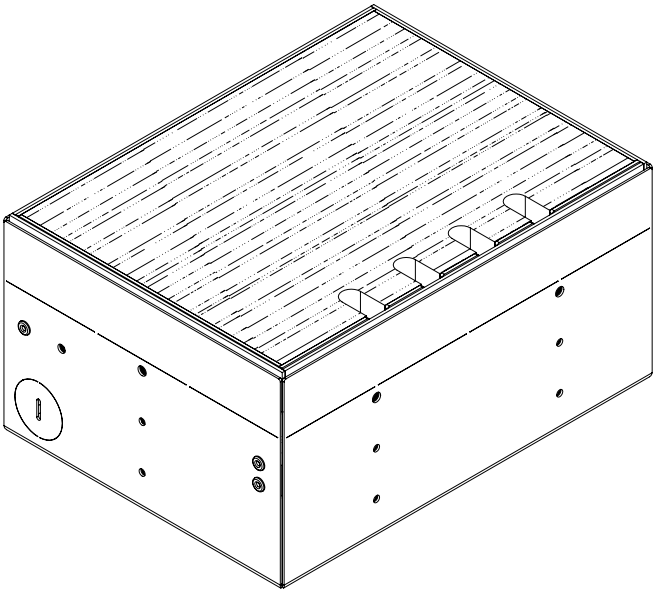

BODENSTECKDOSEN SYSTEMTECHNIK

© by BS Bodensteckdosen Systemtechnik GmbH

BS Bodensteckdosen
Systemtechnik GmbH
Dingerdisser Str. 36
33609 Bielefeld, Germany
Tel +49 521 9892780
Fax +49 521 989278-30
info@bodensteckdosen.com
www.bodensteckdosen.com

Irrtümer und technische Änderungen vorbehalten.
Errors and technical changes reserved.