Bedienungsanleitung

Instrukcja użytkowania

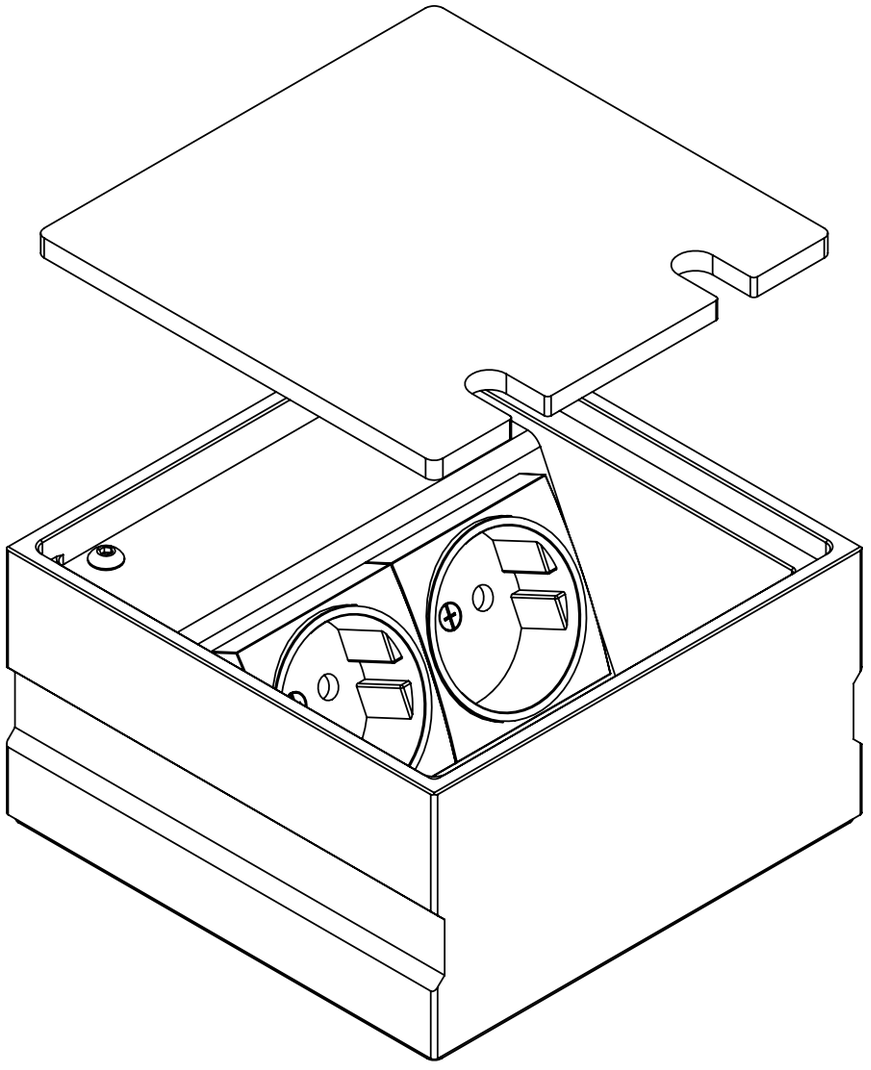

8802B

BODENSTECKDOSEN SYSTEMTECHNIK

Inhalt/Spis treści

Produktbeschreibung..... 1
Gebrauchshinweise und technische Daten 2
Montageanleitung 3
Opis produktu 1
Instrukcja użytkownia oraz parametry techniczne..... 8
Instrukcja montażu 9

8802B

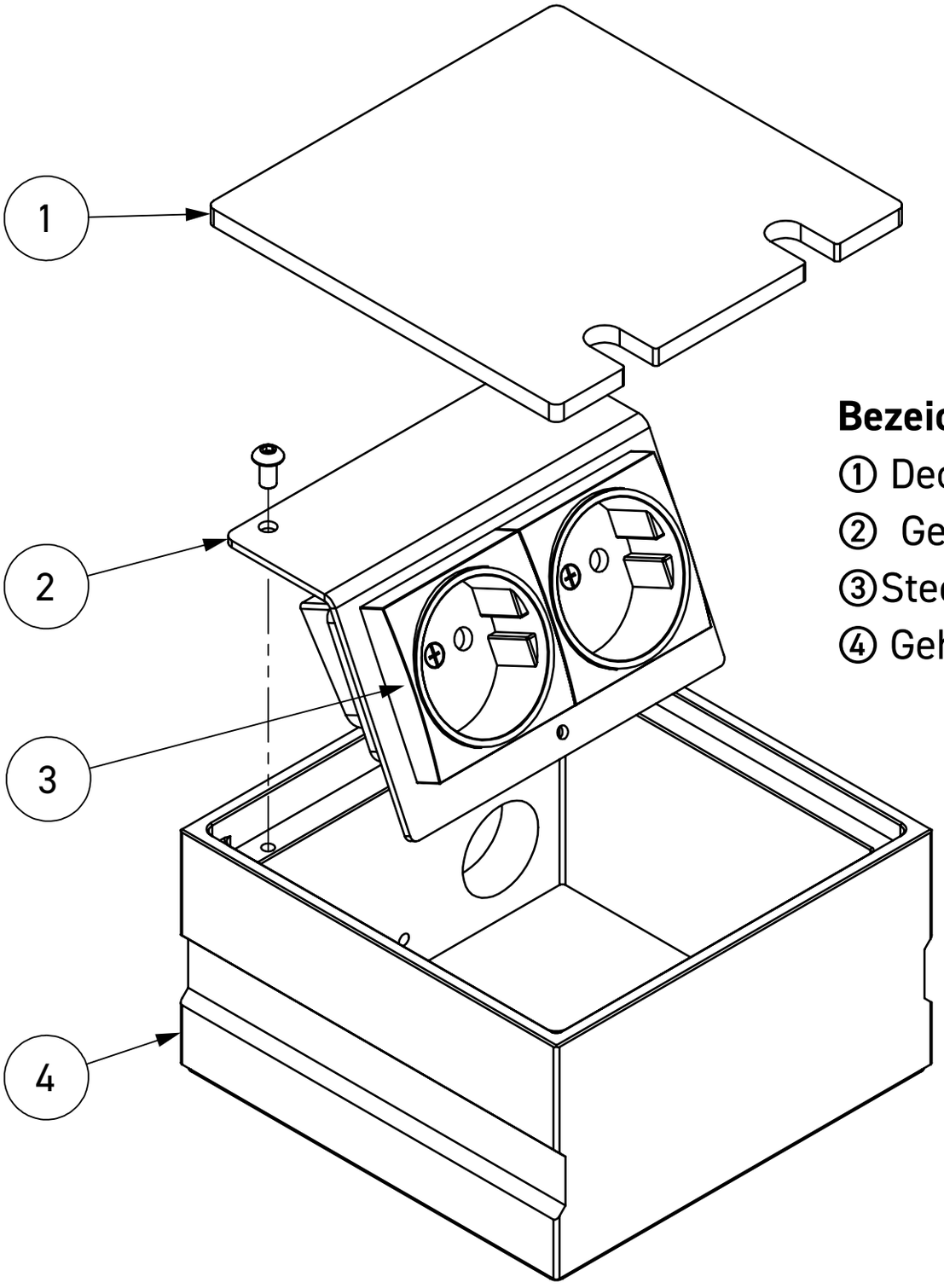

Bezeichnung/Opis:

① Deckel/ Pokrywa

② Geräteträger/Nośnik osprzetu

③Steckdose/Gniazdo

④ Gehäuse/Pokrywa

Technische Daten

Art.-Nr.	Abmessungen	Zuleitungen	Nivellierbar	Schutzart	Belastbarkeit
8802B	125 x 125 x 70 mm	2 x hinten, Ø 25 mm	5 mm	IP20	Flächenlast max. 300 kg

⚠ Gebrauchshinweise

Um eine anhaltende Funktion der Bodensteckdose zu gewährleisten sind folgende Hinweise zu beachten:

- Anschluss, Reparatur oder Instandhaltung sind von einer ausgebildeten Fachkraft durchzuführen.
- Für die Montage der Bodensteckdose muss ein fester Untergrund (z.B. Estrich, Beton, Hohlboden) vorhanden sein.
- Bei einer Montage auf einem unbefestigten Untergrund ist die Bodensteckdose weder begehbar noch befahrbar.
- Die Anschlussleitung muss einen Querschnitt entsprechend der Vorschrift des VDE aufweisen.
- Falls Kabelverschraubungen verwendet werden, sollte diese für den entsprechenden Kabelquerschnitt geeignet sein.
- Bei Verwendung der Nivellierschrauben zur Höhenkorrektur des Deckels ist die Bodensteckdose nur begehbar.
- **Pflegehinweis:** Das Produkt ist für die Trockenpflege geeignet (es werden flüssigkeitslose oder flüssigkeitsarme (nebelfeuchte) Verfahren zur Reinigung verwendet). Zudem sollten für die Reinigung keine säure- oder chloridhaltigen Mittel verwendet werden.
- Trotz Qualitätsprüfung kann es im Fertigungsprozess zu scharfen Kanten oder Ecken an Gehäuse, Deckel oder anderen Bauteilen kommen.
- Bei mechanischen Schäden oder anderen Mängeln (technisch/elektrisch) darf das Produkt nicht in Betrieb genommen werden.
- Das Produkt ist unter Beachtung der nationalen Vorschriften zu entsorgen.

Irrtümer und technische Änderungen vorbehalten.

Montageanleitung

Schritt 1

Den Deckel ① abnehmen. Anschließend den Geräteträger ② von dem Gehäuse ④ abmontieren.

Schritt 2 (Vorbereitungen)

Vor dem Gießen des Estrichs einen Polystyrol-Block (PB), der in seiner äußeren Abmessung umlaufend ca. 40 mm größer ist als die Dose*, als Platzhalter auf die ausgelegte Dämmschicht (P) kleben. Danach die Leerrohre (L) verlegen und senkrecht am Polystyrol-Block (PB) befestigen (zum Beispiel mit Klebeband).

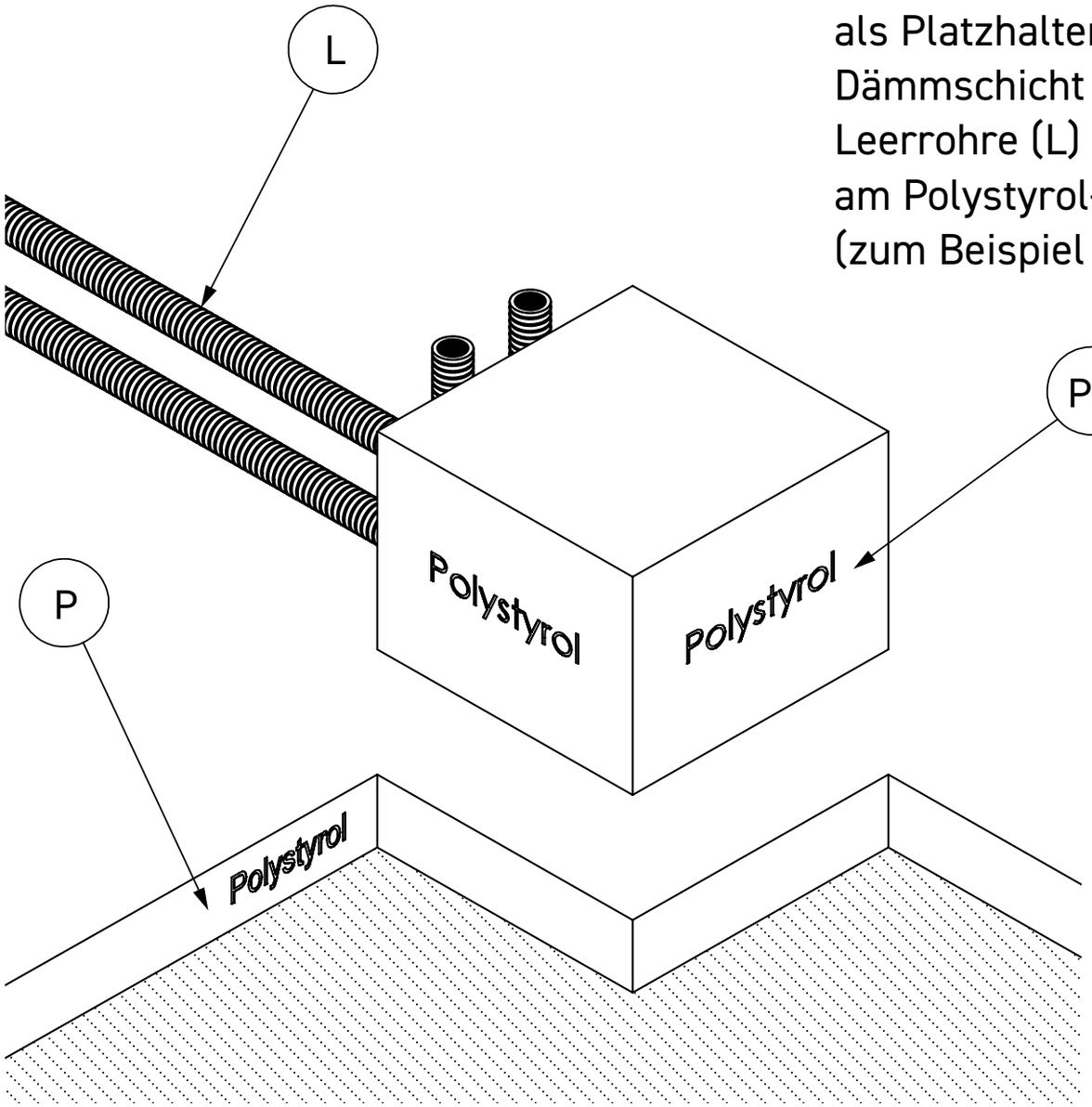

*Ansicht von oben

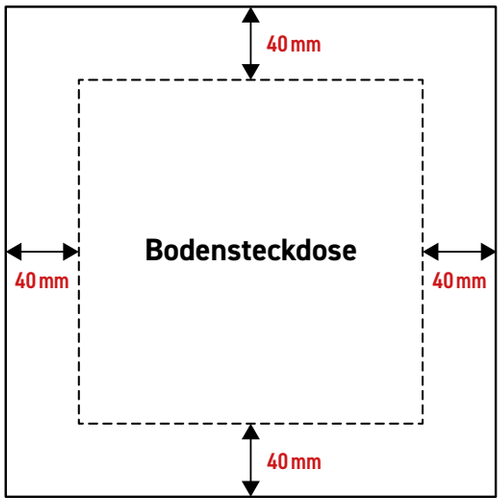

Schritt 3

Nach dem Gießen des Estrichs den Polystyrol-Block (PB) aus dem Estrich entfernen. Das Gehäuse ④ nun in die entstandene Bodenaussparung auf ein Mörtelbett* (M) einsetzen und die Leerrohre in die Öffnungen des Gehäuses ④ einführen.

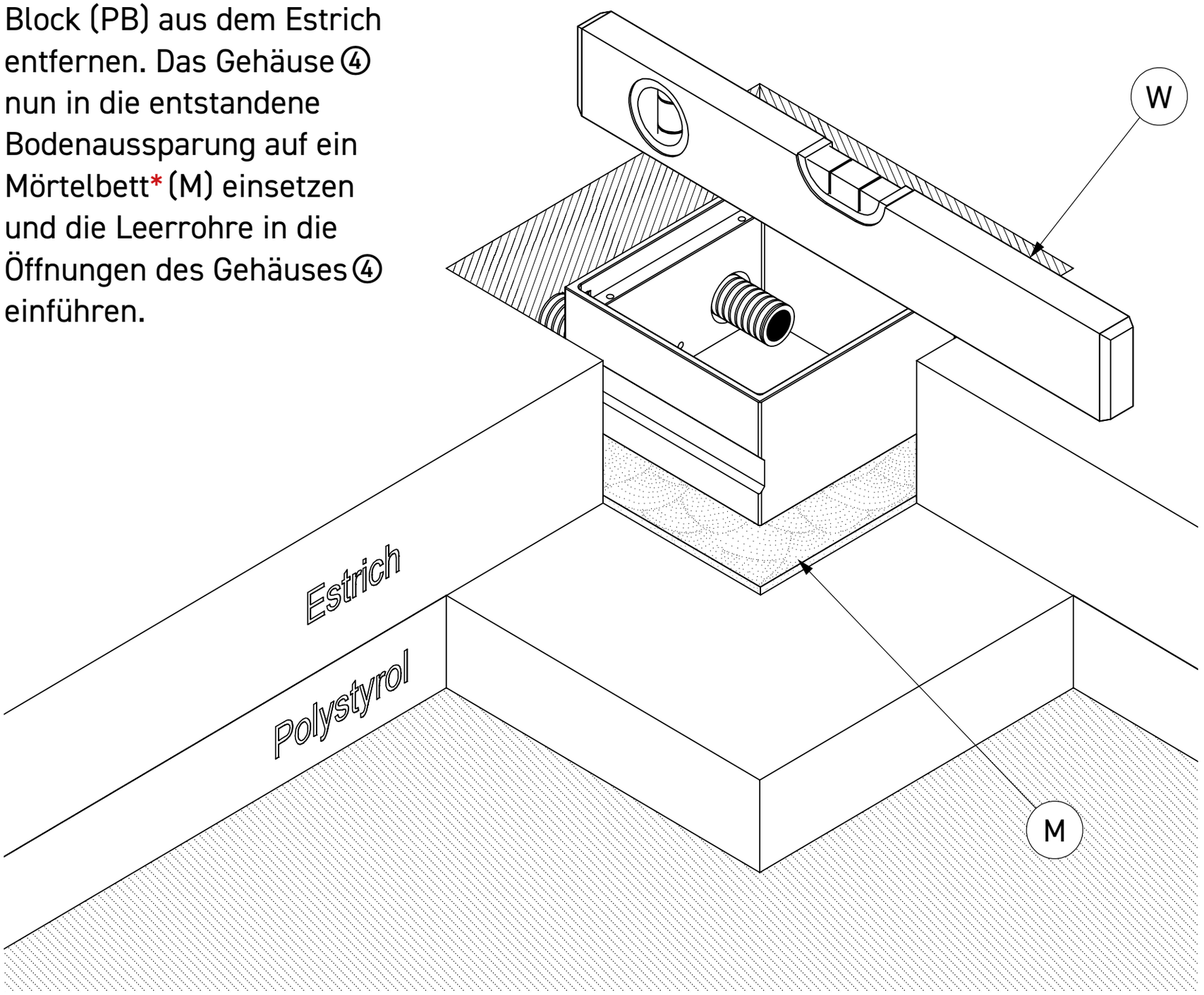

*Achtung!

Die Höhe des Mörtelbetts (M) muss so vermessen werden, dass die Wasserwaage (W) und der Estrich (E) bündig sind (fluchtend sind)!
Zudem muss das Mörtelbett für die entsprechende Belastung des Bodensteckdose ausgelegt sein.

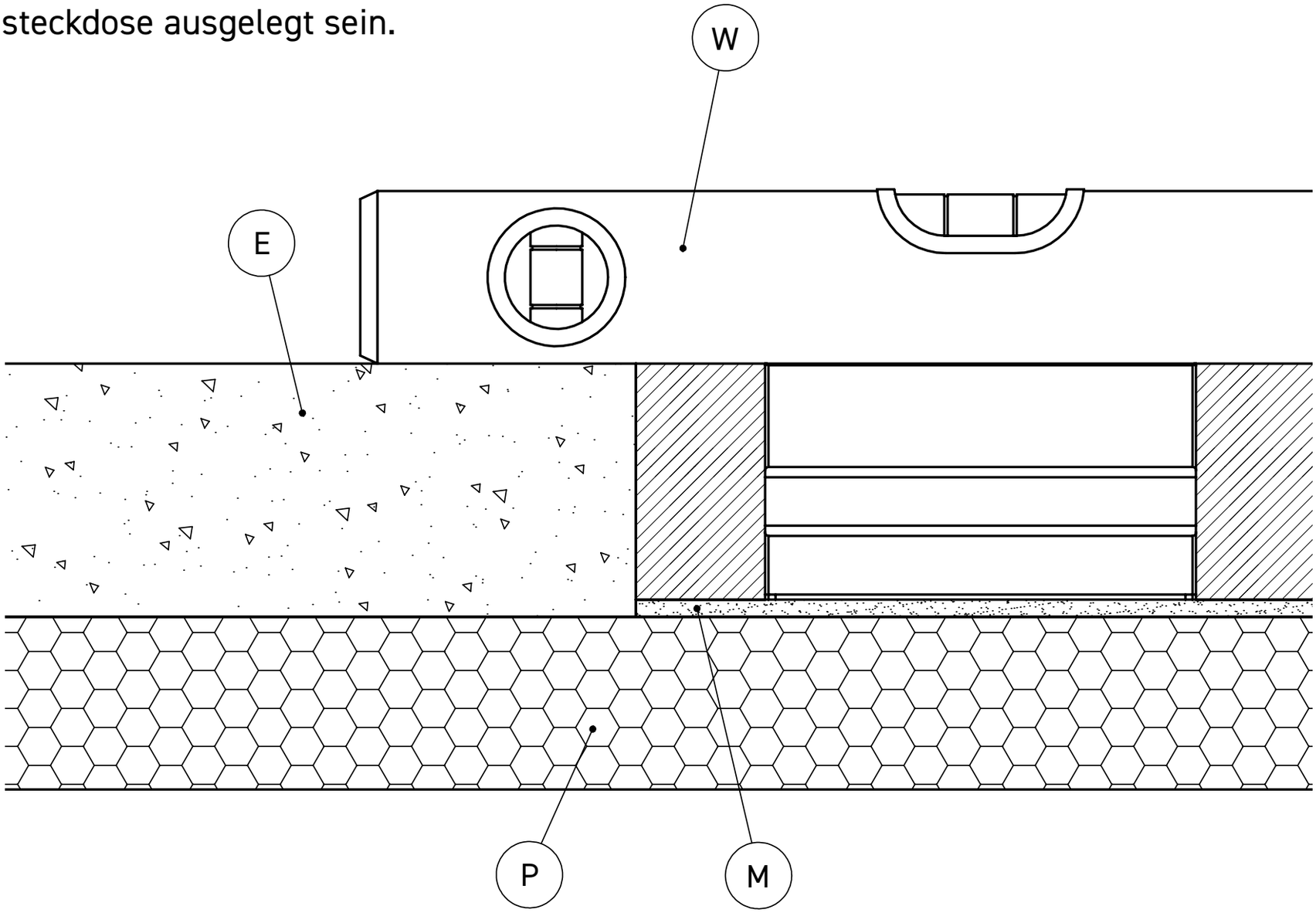

Schritt 4

Das Gehäuse ④ abdichten. (Tipp: die Gehäuseöffnung beispielsweise mit Pappe abdecken, *nicht abgebildet.*) Die Aussparung um das Gehäuse ④ nun mit Mörtel (M) auffüllen. Die Position des Gehäuses vor dem Aushärten des Mörtels mit der Wasserwaage (W) überprüfen!

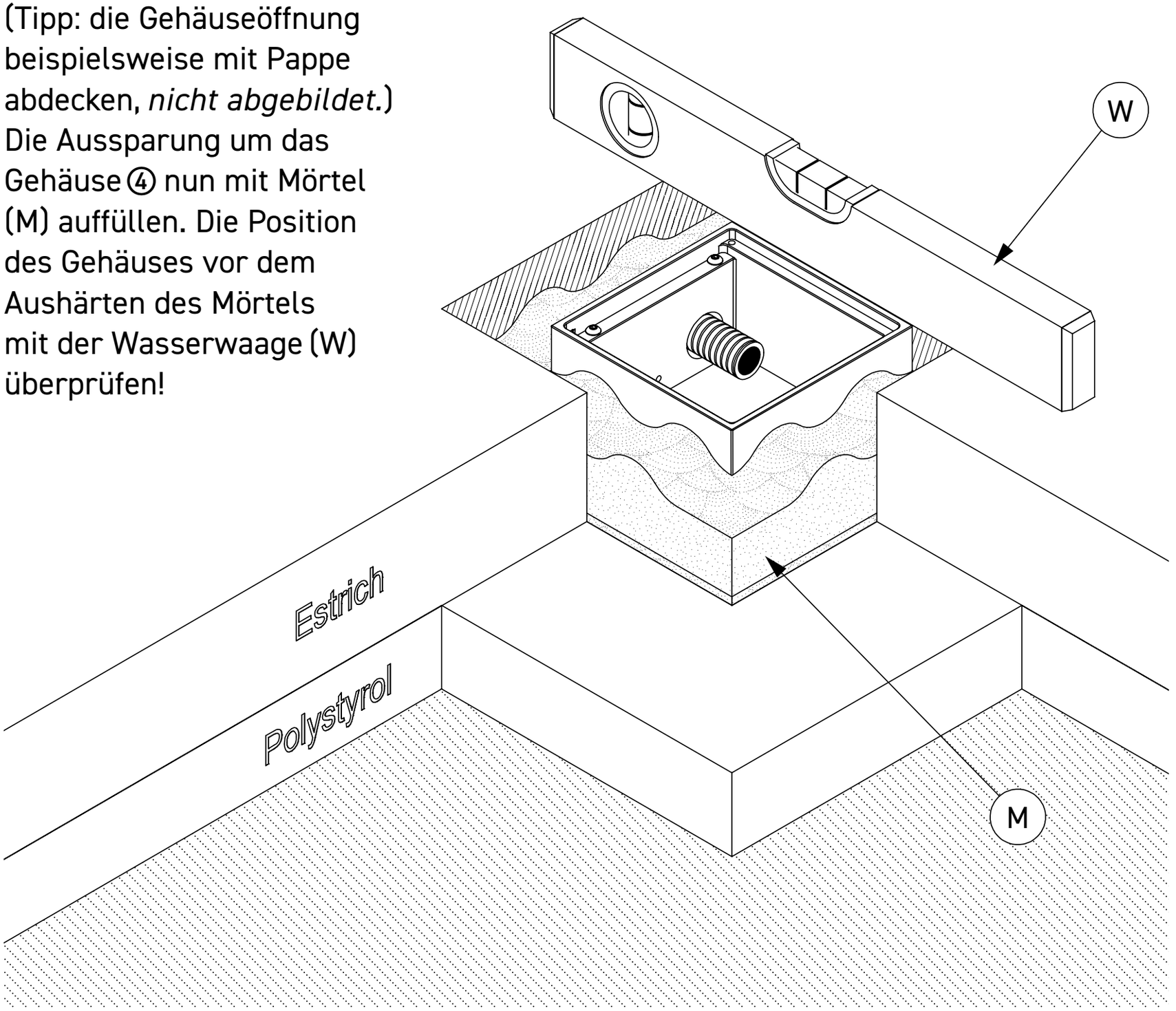

Schritt 5

Nach dem Aushärten die Steckdosen ③ anschließen, den Geräteträger ② wieder in das Gehäuse ④ einschrauben. Den Deckel ① mit Belag (B) bekleben und einsetzen. Den restlichen Belag (B) im Raum verlegen.
Die Bodensteckdose ist nun erfolgreich eingebaut. *(Siehe Querschnitt unten.)*

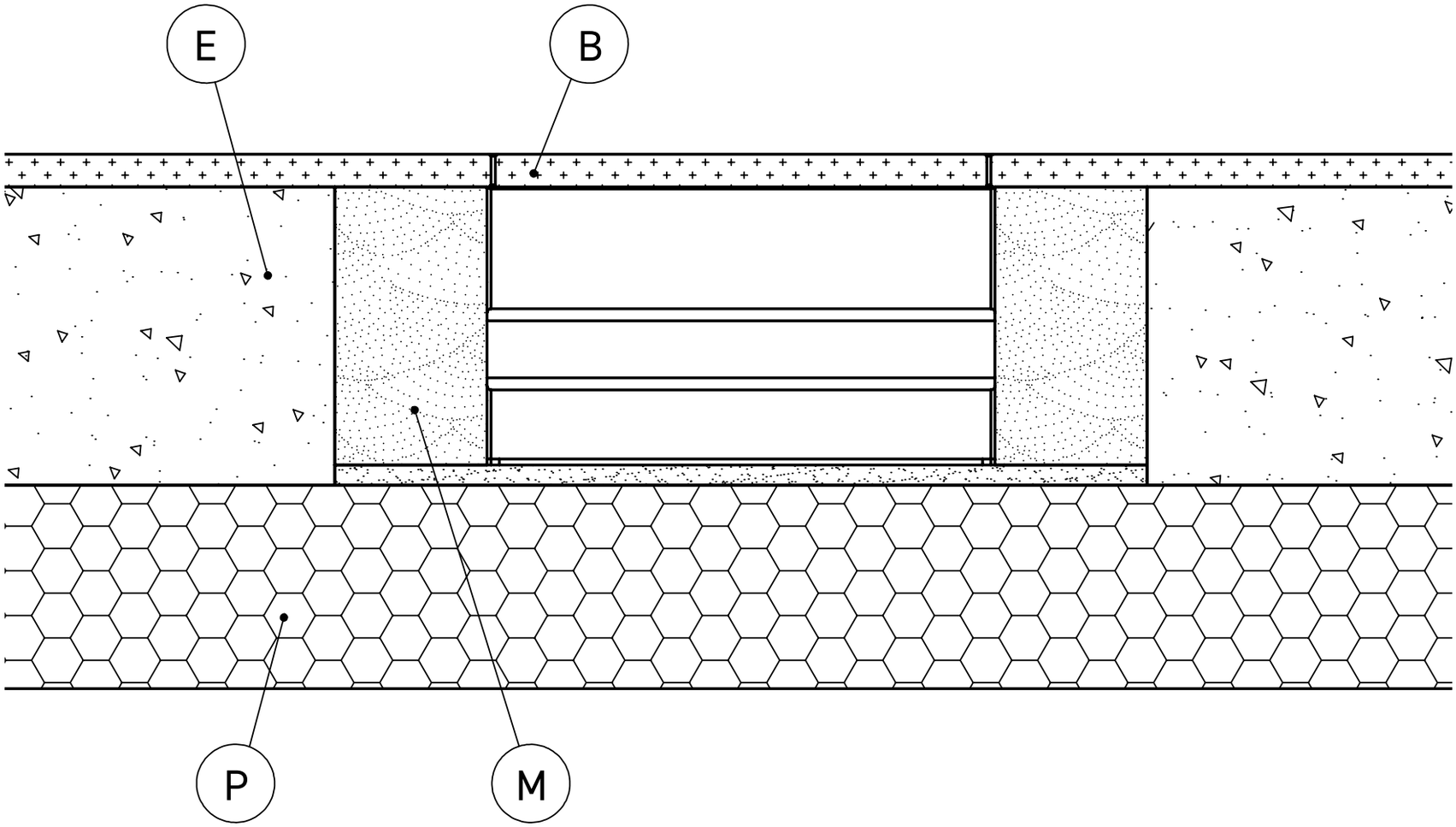

Specyfikacja techniczna

Kod	Wymiary	Wypusty	Możliwość wyrównania	Stopeń ochrony	Obciążalność
8802B	125 x 125 x 70 mm	2 x tylne, Ø 25 mm	5 mm	IP20	Nacisk pow. max. 300 kg

⚠ Instrukcja użytkowania

Aby zapewnic długi okres użytkownia puszki podłogowej poniższe zalecenia powinny zostać zastosowane:

- Podłączenie, naprawda oraz serwisowanie powinno być wykonywane przez osobnę z odpowiednimi uprawnieniami.
- Aby zamontować puszkę wymagana jest twarda powierzchnia (np. beton)
- Przy montażu na nie utwardzonej powierzchni, puszka podłogowa nie nadaje się do chodzenia po niej lub zastawiania jej.
- Przewód zasilający podłaczony do puszki oraz jego przekrój powinien spełniać standardy VDE.
- Jeżeli zostaną zastosowane dławiki kablowe musza zostać dopasowane do przekroju zastosowanego przewodu.
- Przy użyciu śrub poziomujących aby dopasować wysokość pokrywy puszki nadaje się wyłącznie do chodzenia po jej powierzchni.
- Instrukcja dbania o produkt: Produkt przystosowany jest do czyszczenia wyłącznie na sucho.
  Dodatkowo nie należy stosować kwasów, produktów zawierających chlor oraz roztworow zasadadowych.
- Pomimo kontroli jakości produkt może zawierać ostre krawędzie lub zakończenia, powstałe podczas procesu produkcji.
- W przypadku uszkodzenia mechanicznego lub innych defektów/uszkodzeń (mechanicznych/elektrycznych) nie można dopuścić produktu do użytkowania
- Produkt jest zgodny z krajowymi przepisamy

  dotyczącymi utylizacji

Zastrzeżone błędy i zmiany techniczne

Instrukcja monażu

Krok 1

Zdejmij pokrywę ①. Następnie usuń nośnik osprzętu ② z obudowy ④.

Krok 2 (przygotowanie)

Przed wylaniem wylewki blok polysterynowy (PB) z obwodem większym o około 40mm* niż zewnętrzny obówd bloku musi zostać przyklejony do warstwy izolacyjnej (P) jako mocowanie. Następnie należy położyć przewody (L) i przymocować je (np. za pomoca taśmy klejącej) pionowo do polysteynowego bloku (PB).

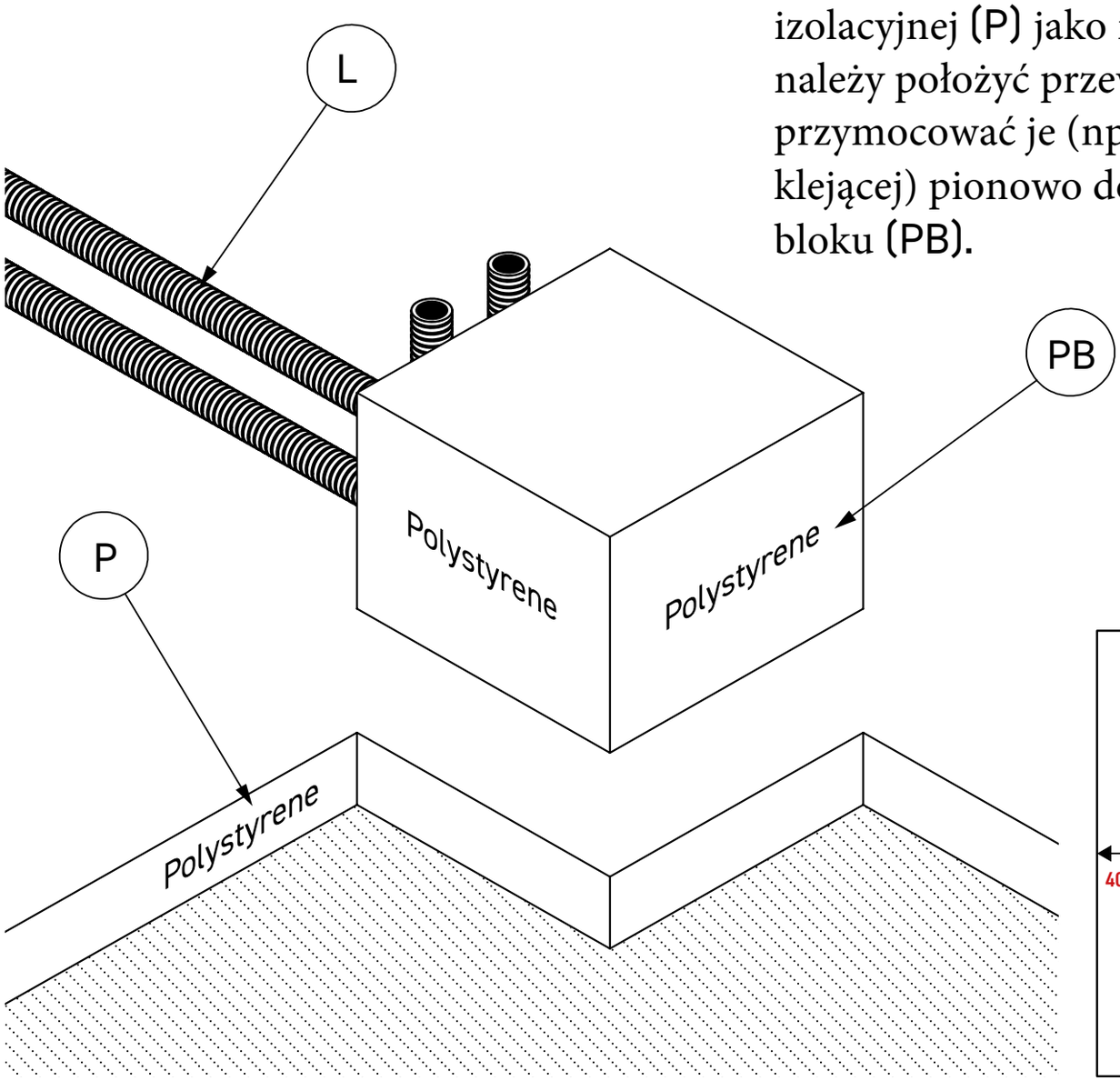

*Widok z góry

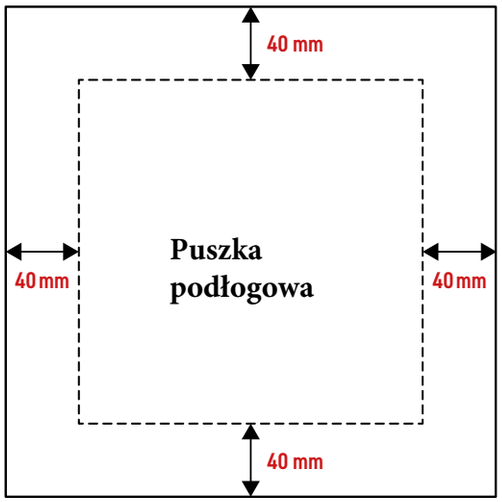

Krok 3

Usuń polysterynowy blok (PB) po wylaniu wylewki. Teraz włóż obudowę do wnęki podłogowej na podłożu zaprawy (M) oraz włóż przewody zasilające do puszki ④.

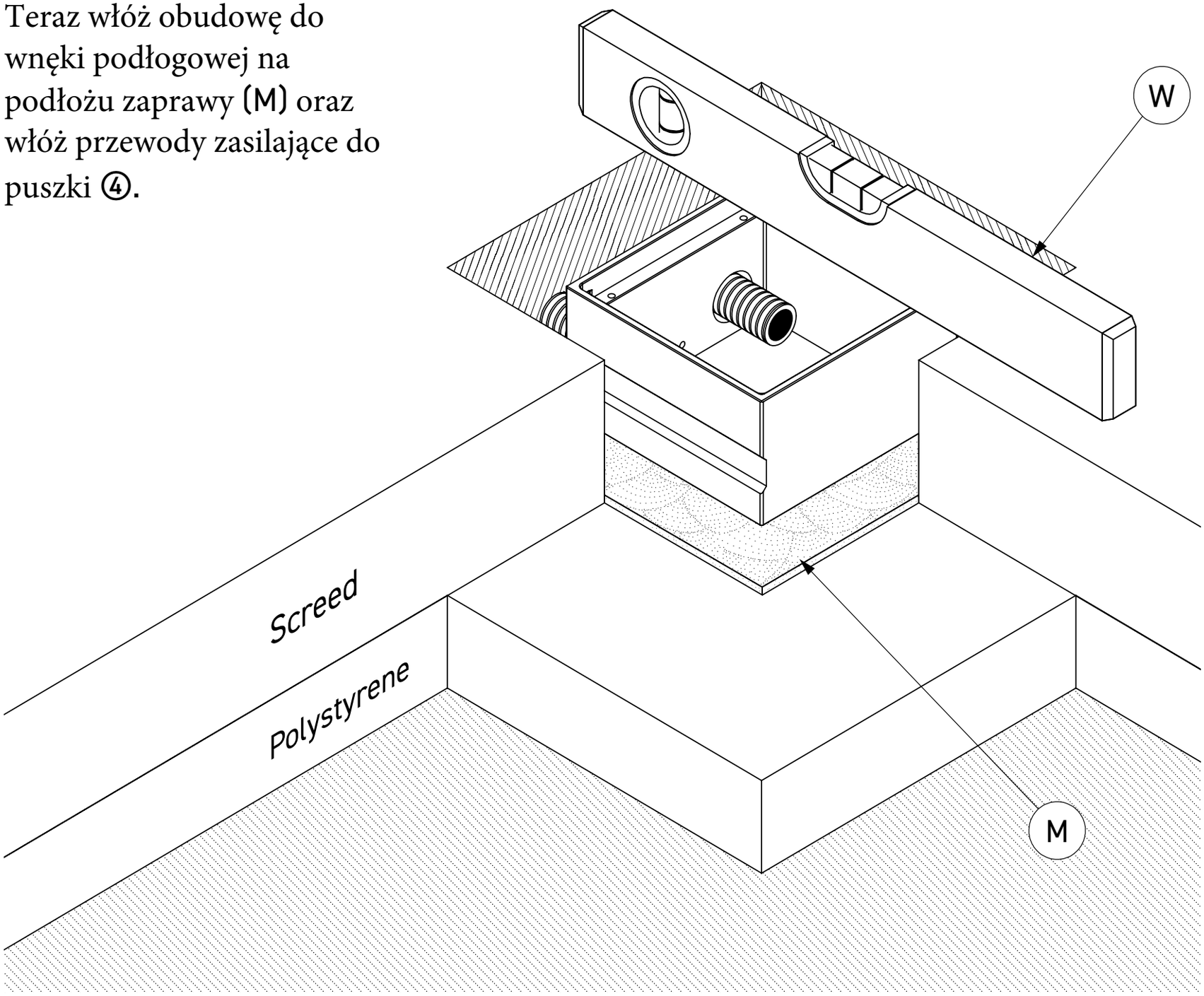

*UWAGA!

Ilość zaprawy pod puszką (M) musi zostać dobrana w taki sposób aby poziomica (W) i wylewka (E) były zlicowane (muszą być wyrównane)! Dodatkowo zaprawa pod puszką musi zostać dobrna w taki sposób aby kompesować ewentualne obciażenie na puszce podłogowej.

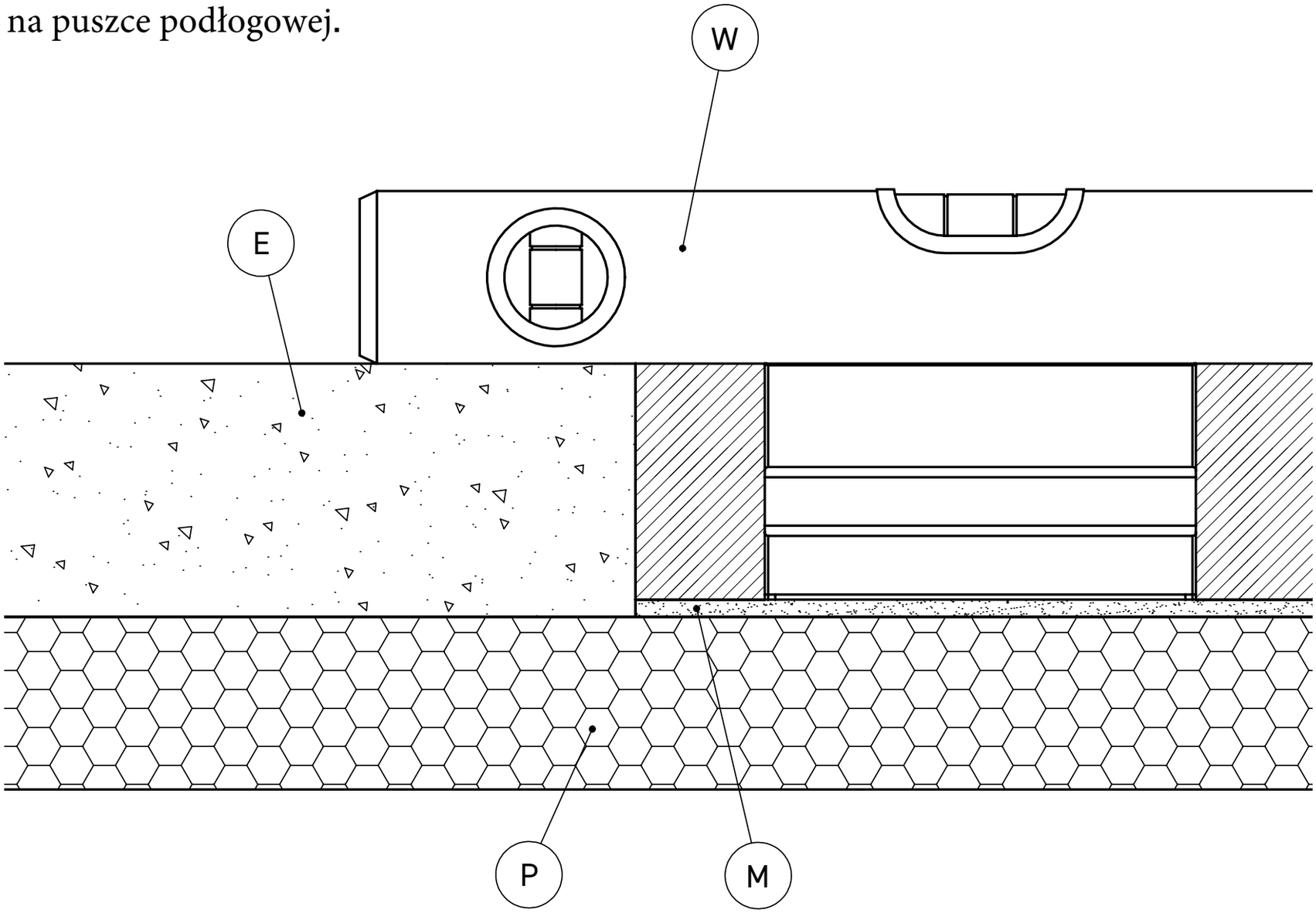

Krok 4

Uszczelnij obudowę ④.
(Podpowiedź: zakryj górę puszki, np. kartonem, *nie pokazane na* obrazku.)
Następni wypełnij braki wokół puszki wylewką. (M).
Koniecznie sprawdź pozycję puszki, wyrównanieoraz poziom, poziomicją (W) przed zastygnięciem wylewki!

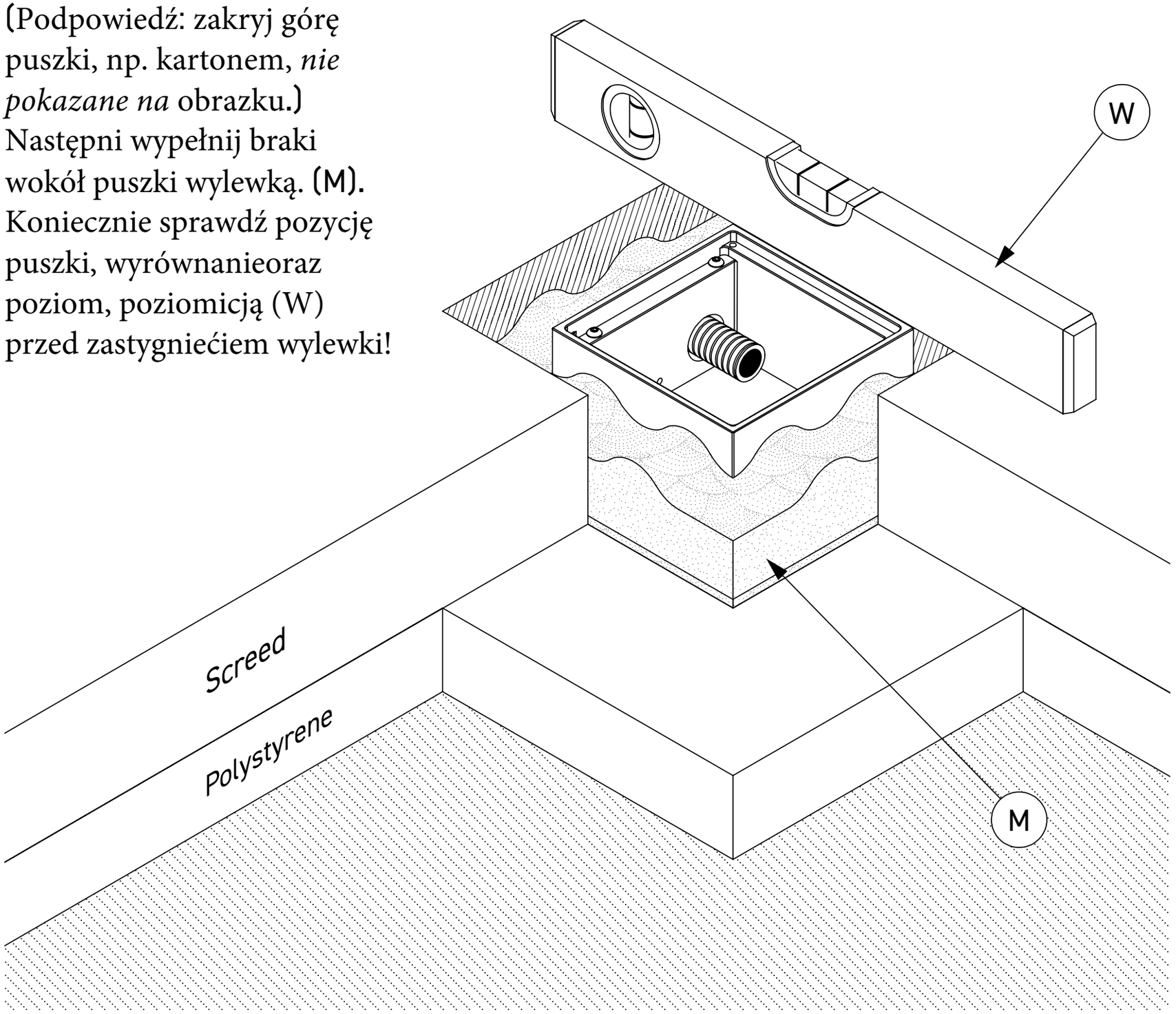

Krok 5

Po zastygnięciu wylewki podłacz gniazda ③, przykreć nośnik osprzętu ② do obudowy ④. Przyklej pokrywę z podłogi do pokrywy oraz ją zamontuj.

Ułuż brakujące pokrycie / wykładnię (B) w pomieszczeniu. Gniazdo podłogowe powinno już być pomyślnie zainstalowane. *(Sprawdź z przekrójem podłogi podanym poniżej)*

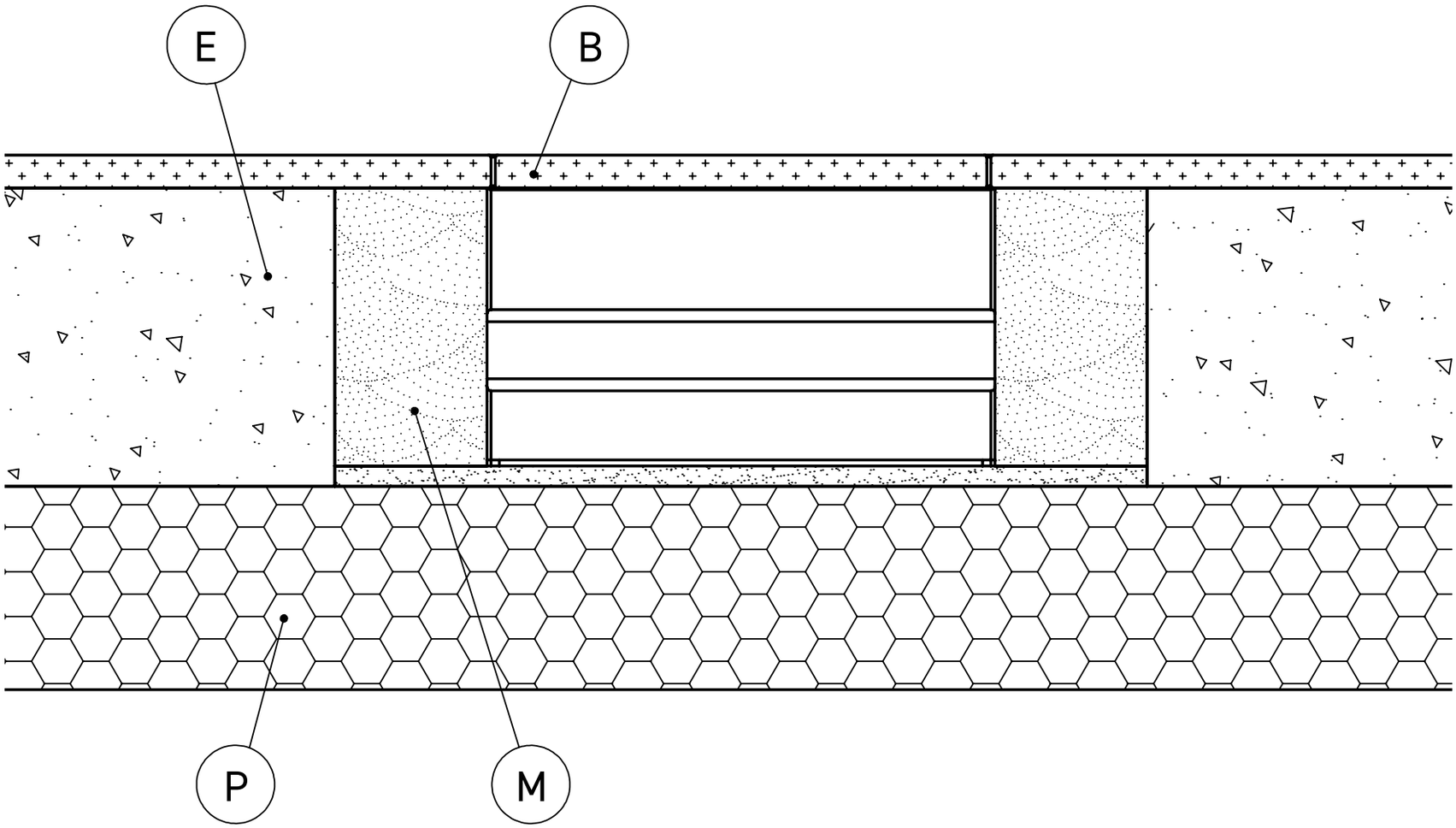

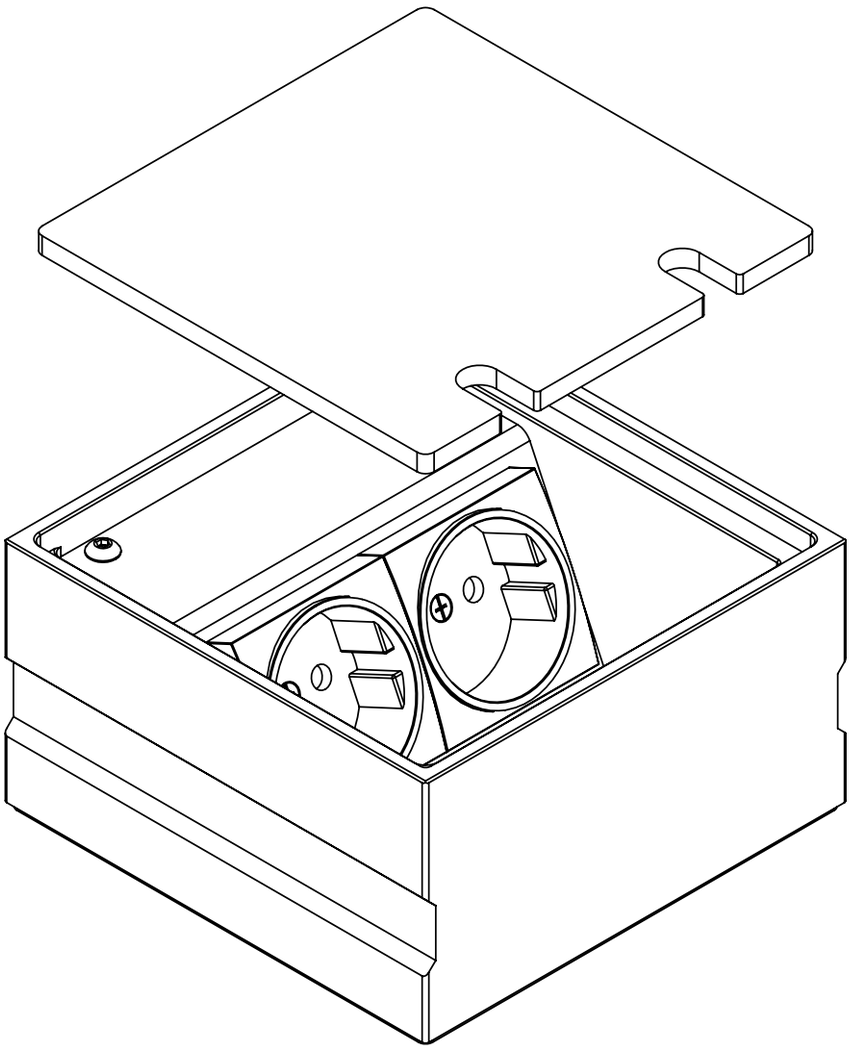

Irrtümer und technische Änderungen vorbehalten.

Zastrzeżone błędy i zmiany techniczne.

BS Bodensteckdosen Systemtechnik GmbH
Oldermanns Hof 2a | 33719 Bielefeld | Tel +49 521 260109-90 info@bodensteckdosen.com | www.bodensteckdosen.com

BODENSTECKDOSEN SYSTEMTECHNIK